Hustler® Z Diesel
Betjeningsvejledning

DA

SMOOTHTRAK™ STEERING

HUSTLER®
ENGINEERING PERFORMANCE™

200 South Ridge Road
Hesston, Kansas
67062

603695CE

REV G

DA

Version af vejledningen

Denne vejledning er en oversættelse af de originale instruktioner (på engelsk).

Autoriseret repræsentant for Hustler® Turf Equipment

Southern Machinery LTD
Downings South, Prosperous NAAS
Co. Kildare IRL ---
Tlf.: +353 45 86 0031
www.southernmachinery.ie
Email: gtutty@eircom.net

Excel Industries, Inc.

Producent af Hustler® Turf Equipment

200 South Ridge Road
Hesston, Kansas 67062
Telephone: (620) 327-4911
FAX: (620) 327-2828

Indholdsfortegnelse

Generelle oplysninger 1-1

Til den nye ejer 1-1
Sådan anvendes denne betjeningsvejledning 1-1
Registrering af garantien. 1-1
Model- og serienummer 1-1
Reservedele og service 1-2
Produktlitteratur. 1-2

Sikkerhedsforskrifter. 2-1

Sikker vedligeholdelsespraksis 2-1
Forholdsregler ved udførslen af vedligeholdelse 2-4
Sikkerheds- og instruktionsmærkater 2-6

Betjening 3-1

Sikker Betjeningspraksis. 3-1
Kontrolpanel 3-1
Betjeningsanordninger 3-2
Startlåssystem 3-3
Start af Motoren 3-3
Standsning af Motoren 3-4
Flytning af Plæneklipperen Ved Motorstop 3-4
Styrtbøjle. 3-4
Plæneklipperens Drift 3-6
Justering af skjoldets klippehøjde 3-11
Luftafbøjningsplader 3-11
Hjul mod afkapning af underlag 3-11

Vedligeholdelse og justeringer 4-1

Sikker vedligeholdelsespraksis 4-1
Vedligeholdelse – introduktion 4-1
Momentværdier. 4-1
Dæk 4-1
Flex Forks -indkøring 4-1
Smøring 4-2
Elektrisk system 4-2
Hydrauliksystem 4-2
Brændstofsystem 4-3
Motorolie og filter 4-4

DA

DA

Motorens luftfilter 4-4
Anbefalet serviceprocedure 4-5
Kølesystem 4-5
Generel motorvedligeholdelse 4-6
Remme 4-6
Plæneklipperens knive. 4-6
Indstilling af sædet. 4-8
Justering af styrekontrolgrebene 4-9
Vedligeholdelsesplan. 4-11

Fejlfinding 5-1

Opbevaring 6-1

Tekniske specifikationer 7-1

GENERELLE OPLYSNINGER

Denne betjeningsvejledning gælder for følgende Hustler® udstyrsserier:

Hustler® Z Diesel

Til den nye ejer

Hustler® Z Diesel plæneklippere er udviklet til at blive anvendt som havetraktorer. De må kun anvendes til plæneklipning.

Ejere og operatører af Hustler®-plæneklippere **skal læse** denne betjeningsvejledning omhyggeligt. Den indeholder oplysninger om betjening og vedligeholdelse, der kan hjælpe dig med at få mange års pålidelig drift.

Betjeningsvejledningen til motoren, der følger med pakken til ejeren, indeholder oplysninger om motoren, som ikke gentages i nærværende betjeningsvejledning.

Ejerens ansvar omfatter, men er ikke begrænset til at sikre, at operatører og mekanikere:

- læser og forstår betjeningsvejledning til motoren, før de forsøger at betjene eller reparere motoren.
- læser og forstår motorens betjeningsvejledning og alle mærkater, før de betjener maskinen.
- er kvalificerede og fysisk raske personer, der er ordentligt oplært i dette udstyrs betjening og vedligeholdelse. Før de må betjene eller vedligeholde denne maskine, skal de være bekendt med sikker betjening af denne samt styringer og mærkater.
- vide, at de både er ansvarlige for deres egen sikkerhed og sikkerheden for andre personer, der opholder sig i nærheden. **Husk,** at operatøren er ansvarlig for uheld og farer, der opstår for andre personer eller deres ejendom.

VIGTIGT: Ejeren/operatøren kan forebygge uheld. Du er ansvarlig for ulykker eller skader på dig selv, andre personer eller ejendom.

Lad aldrig børn eller uøvede personer betjene eller vedligeholde udstyret. Vær opmærksom på, at lokale forskrifter kan angive en mindstealder for operatøren.

Se den relevante betjeningsvejledning til din enhed for mere detaljerede oplysninger om vedligeholdelse og justering. Se afsnittet Produktlitteratur i denne vejledning for oplysninger om, hvordan du kan få denne vejledning.

Sådan anvendes denne betjeningsvejledning

VIGTIGT: Enhver vedligeholdelse, som kræver fjernelse af sikkerhedsskærme, **skal** udføres af en uddannet servicetekniker.

Denne vejledning indeholder generelle oplysninger om betjening samt grundlæggende oplysninger om justering og vedligeholdelse. Da driftsforholdene kan variere meget, er det ikke muligt at omtale hvert enkelt forhold for sig. Gennem undervisning og på baggrund af erfaring bør operatører dog ikke finde det vanskeligt at udvikle sikre betjeningsfærdigheder, der egner sig til de fleste driftsforhold.

De instrukser, der benyttes i denne vejledning, for eksempel HØJRE eller VENSTRE, henviser til retningerne, når man sidder på plænetraktoren og vender fremad, medmindre andet er oplyst.

De fotografier og illustrationer, der anvendes, var aktuelle, da betjeningsvejledningen blev trykt, men efterfølgende produktionsændringer kan bevirke, at din plæneklipper afviger en smule herfra. Hustler® Turf Equipment, Inc. forbeholder sig ret til at ændre maskinen og dens konstruktion efter behov, uden varsel. Hvis der er foretaget ændringer på din maskine, som ikke afspejles i denne betjeningsvejledning, skal du kontakte din Hustler®-forhandler for at få aktuelle oplysninger.

Registrering af garantien

For at aktivere din garantidækning **skal** plæneklipperen registreres af din forhandler hos Hustler® Turf Equipment, Inc. inden for ti **(10) dage** efter købsdatoen. Vi anbefaler, at du kontakter din forhandler for at kontrollere, at din plæneklipper er registreret.

VIGTIGT: Plæneklipperen samt hvert eneste redskab, der har en plade med et model- og serienummer, skal registreres hos Excel Industries, Inc., fabrikant af Hustler® Turf Equipment, Inc ("fabrikant").

VIGTIGT: Enhver uautoriseret ændring eller modifikation eller brug af redskaber, der ikke er godkendt, annullerer garantien og fritager fabrikanten for ethvert erstatningsansvar, der opstår i forbindelse med efterfølgende brug af udstyret. Prøv ikke at anvende eller betjene redskaber, der ikke er godkendt af Hustler® Turf Equipment, Inc.

VIGTIGT: Denne garanti dækker ikke skader, der skyldes uautoriserede reservedele. Producenten har ingen erstatningspligt ved defekter eller skader, der skyldes sådanne "uautoriserede" reservedele eller eftersyn.

Model- og serienummer

Plæneklipperens model- og serienumre findes på identifikationspladen, der sidder på stellet direkte under og til venstre for operatørplatformen.

Disse numre skal bruges i forbindelse med registrering af enheden hos Hustler® Turf Equipment. De sikrer endvidere, at du får de korrekte reservedele, når det bliver nødvendigt at udskifte noget.

Herunder vises et eksempel på en identifikationsplade, og hvordan den læses.

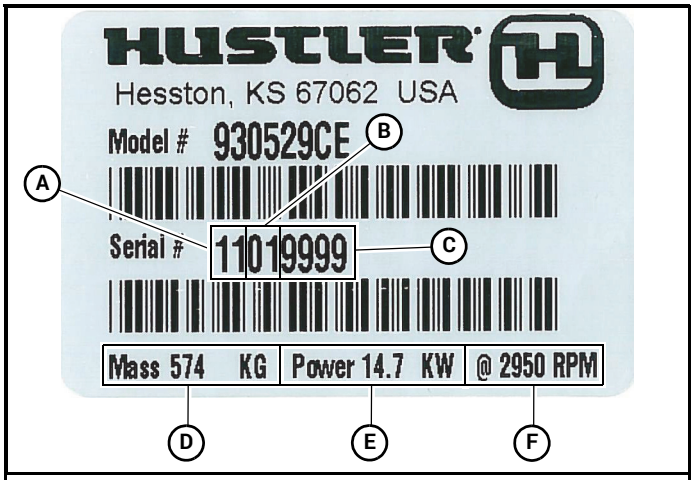

A. AR 2011 **B.** Måned - Januar **C.** Serienummer **D.** Maskinens vægt uden operatør	**E.** Motoreffekt **F.** Indstilling for motoro-mdrejningstal

Figur 1-1

Reservedele og service

Brug kun originale reservedele til Hustler® eller reservedele, der har samme ydelsesniveau, og som kan fås hos din lokale Hustler®. For at modtage hurtig og effektiv betjening skal du altid oplyse følgende, når du bestiller reservedele:

1. Korrekt beskrivelse af reservedelen.
2. Korrekt varenummer.
3. Korrekt modelnummer.
4. Korrekt serienummer.

Al reparation og service, der er dækket af garanti, skal håndteres via en autoriseret Hustler®-forhandler.

Produktlitteratur

Hvis du ønsker at se eller udskrive en kopi af nærværende vejledning, findes den online på www.hustlerturf.com.

Kontakt din lokale Hustler®-forhandler, hvis du får brug for en ny betjeningsvejledning til motoren.

SIKKERHEDSFORSKRIFTER

Dette advarselssymbol benyttes til at gøre opmærksom på en meddelelse, der har til formål at give operatører og andre personer en rimelig grad af **PERSONLIG SIKKERHED** under almindelig betjening og serviceeftersyn af udstyret.

FARE	– angiver øjeblikkelige farer, som **VIL** føre til alvorlig personskade eller død.
ADVARSEL	– angiver en fare eller usikker praksis, der **KAN** føre til alvorlig personskade eller død.

Der benyttes to andre ord til at gøre opmærksom på oplysninger i denne betjeningsvejledning:

A. VIGTIGT – henleder opmærksomheden på særlige mekaniske oplysninger.

B. BEMÆRK – angiver generel information, som det er værd at lægge særligt mærke til.

Ejerens ansvar omfatter, men er ikke begrænset til,

- at sørge for, at operatørerne og mekanikerne læser og forstår denne vejledning og alle mærkater før betjening af maskinen.
- at sørge for, at operatørerne og mekanikerne er bekendt med sikker betjening af denne maskine samt styringer og mærkater, før de får lov til at betjene eller vedligeholde maskinen.
- at sikre, at operatørerne og mekanikerne ved, at de både er ansvarlige for deres egen sikkerhed og sikkerheden for andre personer, der opholder sig i nærheden. **Husk,** at operatøren er ansvarlig for uheld og farer, der opstår for andre personer eller deres ejendom.

Forkert anvendelse, justering eller vedligeholdelse gennem operatøren, mekanikeren eller ejeren kan medføre personskade. Overhold disse sikkerhedsanvisninger for at nedsætte risikoen for personskader. Vær særligt opmærksom på advarselssymbolet "▲" og de efterfølgende anvisninger. **Hvis disse anvisninger ikke overholdes, kan det medføre personskade eller død.**

Forkert brug af udstyret kan føre til alvorlige personskader. Personale, som betjener og vedligeholder maskinen, skal være oplært i korrekt brug af den. De skal læse denne betjeningsvejledning grundigt og i dens helhed, før de forsøger at klargøre, betjene, justere eller vedligeholde udstyret.

Sikker Betjeningspraksis

Denne maskine kan afskære hænder og fødder samt udslynge genstande. Følg altid alle sikkerhedsanvisninger for at undgå alvorlig personskade eller død.

▲ Lad aldrig andre personer betjene denne plæneklipper, hvis de ikke har fået passende vejledning, og lad aldrig børn betjene plæneklipperen. Lad kun ansvarlige voksne, som er bekendt med disse vejledninger, betjene plæneklipperen.

Sikker betjening

▲ Vurdér terrænet for at afgøre, hvilket tilbehør og hvilke redskaber der er nødvendige for at kunne udføre arbejdet sikkert og korrekt. Anvend kun tilbehør og redskaber, der er godkendt af producenten.

- Brug ikke uautoriserede redskaber, og undlad at modificere plæneklipperen.
- Følg producentens anbefalinger til hjulvægte eller modvægte.
- Hvis der er monteret eventuelle redskaber eller ekstra vægt på enhedens bagende, kan hurtig bevægelse af styrekontrolgrebene i den ene eller anden retning få plæneklipperen til at reagere på en måde, der kan medføre alvorlig personskade.

▲ Brug ikke et græsfang på en plæneklipper, der er udrustet med Flex Forks®.

▲ Vær altid opmærksom og efterse det område, hvor græsset skal klippes, for farer såsom sten, metalgenstande eller andet affald, som kan blive kastet ud fra eller viklet ind i plæneklipperens knive. Fjern disse genstande, før græsset klippes. Vær opmærksom på huller eller dybe lavninger.

▲ Betjen altid plæneklipperen i dagslys eller med tilstrækkelig arbejdsbelysning.

▲ Brug aldrig plæneklipperen, når der er risiko for lynnedslag.

Personlig sikkerhed

▲ Bær **altid** lange bukser og sikkerhedssko med skridsikre såler, når du betjener denne plæneklipper.

- Bær ikke sandaler, tennissko, gummisko, shorts eller løstsiddende tøj, da disse kan blive viklet ind i bevægelige dele.
- Brug ikke et håndklæde som pandebånd eller halstørklæde, og hæng ikke et håndklæde fra taljen.

- Langt hår eller smykker kan blive viklet ind i bevægelige dele.

▲ Bær altid passende høreværn som for eksempel øre-propper. Længere tids udsættelse for ubehagelig eller kraftig støj kan forårsage nedsat hørelse eller høretab.

- Brug ikke radio- eller musikhovedtelefoner, mens du betjener denne plæneklipper. Sikker betjening kræver din fulde opmærksomhed.

▲ Bær **altid**sikkerhedsbriller eller beskyttelsesbriller med sideafskærmninger, når du betjener plæneklipperen.

▲ Betjen ikke plæneklipperen, mens du er træt, syg, påvirket af alkohol eller medicin, hvis du er gravid eller under 18 år.

▲ Dårlig holdning eller betjening af plæneklipperen i lang tid kan føre til træthed eller kvæstelser, så kontrollen over plæneklipperen mistes. Stop plæneklipperen nu og da, og gå ned fra sædet for at strække ud og slappe af.

▲ Vær altid opmærksom på unormale vibrationer fra plæneklipperen. Længere tids udsættelse for kraftige vibrationer fra plæneklipperen kan føre til ubehag, ryglidelser i ryggens nedre del, neurologiske, osteoartikulære og vaskulære lidelser og/eller skader på rygsøjlen.

▲ Der er dokumentation for, at operatører på 60 år eller derover er involveret i en stor procentdel af de skader, der er relateret til kørsel af plæneklippere. Disse operatører bør overveje, hvorvidt de er i stand til at betjene plæneklipperen tilstrækkeligt sikkert til at beskytte sig selv og andre mod alvorlig personskade.

Betjening

▲ Fastgør altid styrtbøjlen i den hævede position, og spænd sikkerhedsselen, før plæneklipperen startes.

▲ Efterlad aldrig en kørende plæneklipper uden opsyn. Før du forlader førersædet uanset årsag, også for at tømme græsfanget eller rense slisken, skal du:

- Altid stoppe på et jævnt underlag.
- Deaktivere skjoldkoblingen.
- Placere styrekontrolgrebene i parkeringsbremse-position.
- Standse motoren.
- Tage nøglen ud.
- Vente, til motoren og alle bevægelige dele er stoppet helt.

▲ Efterse altid plæneklipperen for skader, når du har ramt et fremmedlegeme. Hvis du konstaterer skader, skal plæneklipperen øjeblikkeligt repareres.

▲ Sid altid ned under betjening af plæneklipperen. Start kun motoren fra førersædet.

▲ Sluk knivene, når plæneklipperen ikke klipper.

▲ Behold altid sikkerhedsafskærmninger og -skjolde på plads, bortset fra når der udføres eftersyn.

- Anvend aldrig maskinen, mens gulvpladedækslet over remskiven er fjernet.

▲ Betjen aldrig klippeskjoldet med en beskadiget, modificeret, fjernet eller løftet udblæsningsslisken, undtagen ved brug af hele græsfanget eller kværnsystemet.

▲ Hold dig altid på afstand af plæneklipperens knive og redskaber under drift.

- Sæt aldrig hænder eller fødder ind under nogen del af plæneklipperen, mens den er i drift.

▲ Stands motoren, før du fjerner græsfanget eller renser udblæsningsslisken. Fjern aldrig græs fra udblæsningsslisken, mens motoren kører. Stop motoren, og sørg for, at knivene er standset, inden rengøring foretages. Brug en pind til at fjerne tilstoppet græs fra udblæsningsområdet. **Brug aldrig hænderne!**

▲ Følg daglige og ugentlige kontrollister og sørg for, at slanger er forsvarligt fastgjort, og at bolte er fastspændt.

- Benyt aldrig en dårligt vedligeholdt plæneklipper.

▲ **Fjern brandfarlige materialer fra plæneklipperen. Brand forhindres ved at holde motorrummet, toppen af klippeskjoldet, udstødningsområdet, batteriet, brændstofledning, brændstoftank og føreområdet rent for affald, afklippet græs og andet materiale. Tør altid spildt brændstof og olie op.**

▲ **Undgå brand ved at holde motoren og udstødningsområderne fri for græsstrå og andet affald. Bak ikke plæneklipperen ind i brandfarlige materialer.**

- Lad plæneklipperen og især motoren køle af i et område med god udluftning, inden den opbevares i en bygning eller et andet indelukket rum.

▲ Der må ikke ændres ved motorens reguleringsindstilling, og motorens tilladte hastighed må ikke overskrides. Betjening af motoren ved for høj hastighed kan øge faren for personskade.

▲ Hurtig bevægelse af styrekontrolgrebene i den ene eller anden retning kan medføre, at maskinen reagerer på en måde, som kan forårsage alvorlig personskade.

- Tryk aldrig pludselig fremad på styrekontrolgrebene, mens plæneklipperen kører baglæns, da plæneklipperen vil kunne tippe bagover.
- Træk aldrig pludseligt bagud i styrekontrolgrebene, mens plæneklipperen kører forlæns.

▲ Vær altid opmærksom på, hvad der befinder sig bag ved plæneklipperen, før du bakker. Slå aldrig græs baglæns. Se altid nedad og bagud, før og mens du bakker.

- Hvis du er nødt til at slå græs baglæns, skal du trykke langsomt fremad på styrekontrolgrebene og undgå pludselige bevægelser.

▲ Sænk farten, før du drejer.

- ▲ Forsøg aldrig manøvrering ved høj hastighed, især ikke på steder, hvor der befinder sig mange mennesker eller køretøjer.
- ▲ Bevar altid en sikker afstand til mennesker og dyr under græsklipning. Stands altid plæneklipperen, hvis der kommer nogen ind på området.
- ▲ Transportér aldrig passagerer.
- ▲ Ret aldrig udkastet materiale mod omkringstående. Undgå at udkaste materiale mod en mur eller en forhindring. Materialet kan blive slynget tilbage mod operatøren. Kobl altid knivene fra, og vent, indtil de standser, før du krydser grusindkørsler, -stier eller -veje.
- ▲ Overhold altid trafikregler, mens du kører plæneklipperen fra et sted til et andet. Hold øje med trafikken, mens du arbejder i nærheden af eller krydser veje.
  - Vær ekstra forsigtig, når du nærmer dig blinde hjørner, buske, træer eller andre genstande, der kan blokere for udsynet.

Brug af Rampe

- ▲ Vær forsigtig, når du læsser en plæneklipper på eller af en anhænger eller lastbil med en rampe.
- ▲ Anvend kun en enkelt rampe i den fulde bredde. Anvend ikke individuelle ramper til hver side af anordningen. En rampe i den fulde bredde giver plæneklipperens stel et underlag, hvis anordningen begynder at vippe bagover. Dette nedsætter også risikoen for, at et hjul falder af og forårsager, at plæneklipperen tipper.
- ▲ Sørg for ikke at overskride en 15 graders vinkel mellem rampen og jorden, eller mellem rampen og anhængeren eller lastbilen.
- ▲ Undgå pludselig acceleration under ophold på en rampe.

Betjening på Skråninger

Skråninger er væsentlige årsager til, at føreren mister herredømmet, eller at maskinen vælter, og sådanne ulykker kan medføre alvorlige personskader eller død. Der kræves ekstra forsigtighed på alle skråninger. Hvis du ikke kan bakke op ad skråningen, eller hvis du ikke følger dig tryg ved det, så lad være at slå græs på den. PÅMINDELSE: Betjen kun maskinen på skråninger med en hældning på 15 grader eller mindre.

- ▲ Vær yderst forsigtig, når du betjener plæneklipperen på skråninger.
  - Vær yderst forsigtig, når du ændrer retning på en skråning. Sænk farten.
  - Undlad at betjene plæneklipperen, hvor den kan skride eller tippe.
  - Vend maskinen langsomt.
  - Udfør vendinger på skråningens mest jævne område.
  - For at maksimere trækkraften er det bedre at dreje plæneklipperens forende op ad bakke frem for ned ad bakke. **Hvis drivhjulene mister traktion, mister du styringen, og det kan medføre alvorlig personskade eller død.**
  - Drej langsomt og gradvist, hvis det bliver nødvendigt at dreje ned ad bakke, hvis det er muligt.
- ▲ Undlad at fjerne eller ændre på stabilisatorhjulene.
- ▲ Hold øje med huller, hjulspor, ujævnheder, sten eller skjulte genstande. Ujævnt terræn kan få plæneklipperen til at vælte. Højt græs kan skjule forhindringer.
- ▲ Fjern forhindringer som sten, grene osv.
- ▲ Udfør alle bevægelser på skråninger langsomt og gradvist. Foretag ikke pludselige ændringer af hastighed eller retning.
- ▲ Undgå at starte og standse på en skråning. Hvis dækkene mister trækkraft, skal du udkoble knivene og køre langsomt lige ned ad bakken.
- ▲ Kør i sikker afstand (mindst 3 m) fra bratte afsatser, støttemure, grøfter, volde, vand og andre typer farer for at undgå, at et hjul skrider ud over kanten, og for at undgå, at underlaget skrider.
- ▲ Anvend en håndskubbet plæneklipper eller en håndholdt græstrimmer på skråninger og i nærheden af bratte afsatser, støttemure, grøfter, volde og vand for at undgå, at plæneklipperen vælter, hvilket kan medføre alvorlig skade eller dødsfald.
- ▲ Klip ikke på vådt græs. Glatte forhold kan reducere trækkraften og forårsage udskridning og mistet herredømme.
- ▲ Undlad bugsering på skråninger. Vægten af bugseret udstyr kan forårsage mistet traktion og herredømme.
- ▲ Forsøg ikke at stabilisere plæneklipperen ved at sætte en fod på jorden.
- ▲ Hvis plæneklipperens dæk mister trækkraft ved betjening på skråninger, skal du udkoble knivene, placere styrekontrolgrebene i parkeringsbremseposition, slukke for motoren og søge hjælp.
- ▲ Undlad altid at starte, standse, dreje eller ændre retning pludseligt, især når du manøvrerer på skråninger. Styretøjet er konstrueret, så det er følsomt og reagerer hurtigt. Hurtig bevægelse af styrekontrolgrebene i den ene eller anden retning kan medføre, at maskinen reagerer på en måde, som kan forårsage alvorlig personskade.
- ▲ Stands aldrig pludseligt, mens du bakker ned ad en skråning. Dette kan få plæneklipperen til at reagere på en måde, der kan medføre alvorlig personskade.
- ▲ Hustler® -plæneklipperen er i stand til at arbejde vandret (køre på tværs) på moderat stejle skråninger. Når du betjener plæneklipperen på skråninger på op til 15 grader, skal du være opmærksom på eventuelle forhold, der kan få dens drivhjul til at miste trækkraft, hvilket kan bevirke, at man kan miste herredømmet over plæneklipperen. En operatør bør ikke arbejde på en skråning, før han er helt bekendt med udstyret.

Betjen aldrig maskinen på skråninger med større hældning end 15 grader.

Se *Hældningsvejledningen*, når du fastlægger hældningen på den skråning, hvor græsset skal klippes.

Det anbefales stærkt, at operatøren kører plæneklipperen væk fra skråningen med stor forsigtighed, hvis der er tegn på, at man mister traktion. Vent, indtil den tilstand, der forårsagede problemet, er afhjulpet, før du igen forsøger at betjene plæneklipperen på skråningen.

Terrænforholdene kan påvirke traktionen, hvilket kan føre til, at man eventuelt mister herredømmet over plæneklipperen. Tilstande, man bør være opmærksom på:

1. Vådt terræn
2. Lavninger i jorden, dvs. huller, hjulspor eller bortskylninger
3. Jordbunker
4. Jordtypen, dvs. sand, løs jord, grus, ler
5. Græstype,- tæthed og -højde
6. Ekstremt tørt græs
7. Dæktryk

Eventuelle redskaber, der er monteret på plæneklipperen, påvirker også, hvor let den er at manøvrere på en skråning. Vær opmærksom på, at hvert redskabs karakteristika er forskellige.

I forbindelse med sikker græsklipning på skråninger skal man også være opmærksom på, hvad der befinder sig ved skråningens fod. Man skal være yderst forsigtig, når der er farer ved skråningens fod. Eksempler på dette er:

1. Vand, dvs. en sø eller flod
2. Klipper, støttemure
3. Gader, veje
4. Bygninger
5. Sten

Dette er blot et par eksempler på situationer, hvor man skal være forsigtig, når man betjener plæneklipperen på en skråning. Der er så mange andre muligheder, at de ikke alle kan nævnes her. Husk blot altid at være yderst forsigtig, når du arbejder på en skråning.

▲ Styrtbøjlen kan minimere risikoen for personskade eller død grundet væltning. Sikkerhedsselen **skal** være spændt ved betjening af en plæneklipper, der er udstyret med **en styrtbøjle i hævet og låst position. Både låsepinde og hårnåle skal være monteret.** Hvis man ikke benytter sikkerhedsselen med styrtbøjle, kan der ske alvorlig personskade i tilfælde af væltning.

Børn

Der kan ske tragiske ulykker, hvis operatøren ikke er klar over børns tilstedeværelse. Børn bliver ofte tiltrukket af plæneklipperen og klippeaktiviteten. Gå aldrig ud fra, at børn bliver på det sted, hvor du sidst så dem.

▲ Efterlad aldrig plæneklipperen uden opsyn med tændingsnøglen i kosntakten, især hvis der er børn til stede.

▲ Børn eller omkringstående kan komme til skade, hvis de flytter eller forsøger at betjene plæneklipperen, når den er uden opsyn. Deaktivér altid skjoldkoblingen, anbring styrekontrolgrebene i parkeringsbremsepositionen, stands motoren, og tag tændingsnøglen ud, når du forlader førersædet.

▲ Hold børn væk fra klippeområdet, og lad dem være under en anden ansvarlig voksens årvågne opsyn.

▲ Vær opmærksom, og sluk plæneklipperen, hvis der kommer børn ind på området.

▲ Se dig tilbage og se ned efter små børn, før og mens du bakker.

▲ Tag aldrig børn med som passagerer – heller ikke, selvom knivene ikke roterer. Børn kan falde af og komme alvorligt til skade eller forstyrre sikker betjening af plæneklipperen. Børn, der tidligere har fået lov at køre med, kan pludselig dukke op i klippeområdet for at få en tur til og blive kørt over eller påkørt ved baglæns kørsel.

▲ Lad aldrig børn betjene plæneklipperen.

▲ Giv aldrig børn eller andre adgang til eller på bugseret udstyr.

▲ Vær ekstra forsigtig når du nærmer dig blinde hjørner, buske, træer, enden af et hegn eller andre genstande, der kan blokere for udsynet.

Forholdsregler ved udførslen af vedligeholdelse

▲ Medmindre det er et specifikt krav, må motoren **IKKE** køre under vedligeholdelse, eller når der foretages justeringer på plæneklipperen.

- Parkér plæneklipperen på et jævnt underlag.
- Deaktivér skjoldkoblingen.
- Placér styrekontrolgrebene i parkeringsbremseposition.
- Sænk skjoldet.
- Stands motoren.
- Tag nøglen ud.
- Frakobl det negative batterikabel.
- Vent, til alle bevægelser er stoppet før justering, rengøring eller reparation.
- Reparationer og vedligeholdelse, der kræver, at motoren kører, må kun udføres af behørigt uddannet vedligeholdelsespersonale.
- Brug kun motoren på steder med tilstrækkelig udluftning for at forhindre kulilteforgiftning.
- Læs og overhold alle sikkerhedsadvarsler i denne betjeningsvejledning.

▲ Før der udføres arbejde på eller under klippeskjoldet, skal det sikres, at motoren ikke kan startes ved et uheld.

▲ Med undtagelse af når remmene udskiftes eller kontrolleres, skal remskærmene **altid** sidde på klippeskjoldet med henblik på såvel sikkerhed som renlighed.

▲ Brug en pind eller et lignende instrument til at gøre rent under plæneklipperen, og sørg for, at ingen kropsdele, især arme og hænder kommer ind under plæneklipperen.

▲ Benyt altid passende øjenbeskyttelse ved:

- eftersyn af hydrauliksystemet.
- eftersyn af batteriet.
- slibning af plæneklipperens knive og fjernelse af ophobet materiale.

▲ Forsøg aldrig at foretage justeringer eller reparationer på plæneklipperens drivsystem, klippeskjold eller nogen af dens redskaber, mens plæneklipperens motor kører, eller skjoldkoblingen er indkoblet. Reparationer og vedligeholdelse, der kræver, at motoren kører, må kun udføres af behørigt uddannet vedligeholdelsespersonale.

▲ Arbejd aldrig under maskinen eller et redskab, medmindre den er understøttet på sikker vis med donkrafte.

- Sørg for, at maskinen er sikker, når den løftes og anbringes på donkraftene.
- Donkraftene må ikke forårsage bevægelse af maskinen, når motoren er tilsluttet, og drivhjulene roterer.
- **Anvend kun certificerede donkrafte.** Anvend kun passende donkrafte med et vægtforhold på mindst 907 kg til at klodse enheden op.
- Anvend kun par.
- Følg anvisningerne, der følger med donkraftene.

▲ Vær forsigtig, når du frigør fjederspænding fra en af styreremmene eller arbejder med en af komponenterne til løft af skjoldet.

▲ Berør ikke maskindele, der er varme.

▲ Sørg for, at møtrikker og bolte er spændt, især bolte til montering af knivene. Hold udstyret i god stand.

▲ Pil aldrig ved sikkerhedsanordningerne. Efterse regelmæssigt, at de fungerer korrekt.

▲ Græsfangets komponenter udsættes for slid, beskadigelse og forringelser, hvilket kan blotlægge bevægelige dele eller muliggøre udslyngning af genstande. Efterse komponenterne hyppigt, og udskift dem med producentens anbefalede dele, når det er nødvendigt.

▲ Vær forsigtig ved arbejde under klippeskjoldet, da plæneklipperens knive er ekstremt skarpe. Pak kniven(e) ind, eller bær handsker, og vær ekstra forsigtig, når du servicerer dem.

▲ Brug kun originale reservedele til Hustler® eller reservedele, der har samme ydelsesniveau, og som kan fås hos din lokale Hustler®.

- Plæneklipperen overholder eventuelt ikke de relevante sikkerhedsstandarder, hvis der anvendes brugte reservedele, tilbehørsdele eller redskaber.

Forholdsregler ved vedligeholdelse af plæneklipperens knive

▲ Forsøg aldrig at rette en bøjet kniv ud ved at opvarme den eller at svejse en revnet eller knækket kniv, da kniven kan gå i stykker og medføre alvorlig personskade. Udskift slidte eller beskadigede knive.

▲ Arbejd aldrig med knivene, når motoren kører, eller knappen til skjoldkoblingen er aktiveret (slået til).

▲ Bær altid passende øjenbeskyttelse, når du sliber plæneklipperens knive.

▲ Plæneklipperens knive er skarpe og kan skære. Pak kniven(e) ind, eller bær handsker, og vær ekstra forsigtig, når du servicerer dem.

Forholdsregler ved vedligeholdelse af batteriet

▲ Batterienheder, stik og tilhørende dele kan indeholde bly og blyholdige stoffer, kemikalier, som ifølge den californiske stats kendskab kan forårsage cancer og reproduktive skader. Vask hænder efter håndtering.

▲ Oplad batterier i et godt ventileret område, væk fra gnister og åben ild. Frakobl opladeren før tilslutning eller frakobling fra batteriet. Anvend beskyttelsesbeklædning og isolerede værktøjer.

▲ Undgå, at hud og beklædning kommer i kontakt med batterisyre.

- Benyt altid passende øjenbeskyttelse, når batteriet efterses. Syre kan forårsage alvorlige skader på huden og øjnene. Hvis der skulle opstå kontakt, skal området skylles grundigt med rent vand, og der skal straks søges lægehjælp. Syre vil også beskadige beklædning.
- Undlad at indtage batteriets elektrolyt.
- Undgå åben ild i nærheden af batteriet ved opladning.
- Batteriet udvikler brint. Denne luftart er både giftig og antændelig og kan forårsage en eksplosion, hvis den udsættes for gnister eller åben ild. **Frakobl** altid det negative (sorte) batterikabel før frakobling af det positive (røde) kabel. **Tilslut** altid det positive (røde) batterikabel før tilslutning af det negative (sorte) kabel.
- Overfyld ikke batteriet.
- Elektrolyt kan flyde over og beskadige maling, ledninger eller konstruktionen. Brug vand og sæbe til rengøring af batteriet. Sørg for, at vand og sæbe ikke trænger ind i batteriet. Rengør batteripolerne med en opløsning på fire dele vand og en del natriumbikarbonat, hvis de ruster.

▲ Kortslutninger forårsaget af batteripoler eller metalværktøjer, der berører metalkomponenter, kan

forårsage gnister. Gnister kan forårsage en batterigaseksplosion, hvilket kan medføre personskade.

- Sørg for, at batteripolerne ikke berører metaldele på plæneklipperen ved udtagelse eller isætning af batteriet.
- Sørg for, at metalværktøjer ikke kortslutter mellem batteriterminalerne og plæneklipperens metaldele.

▲ Ukorrekt dirigering af batterikabler kan forårsage beskadigelse af plæneklipperen og batterikabler. Dette kan forårsage gnister, som kan forårsage en batterigaseksplosion, hvilket kan medføre personskade.

- **Frakobl** altid det negative (sorte) batterikabel før frakobling af det positive (røde) kabel.
- **Tilslut** altid det positive (røde) batterikabel før tilslutning af det negative (sorte) kabel.

Forholdsregler for håndtering af brændstof

▲ Vær ekstra forsigtig ved håndtering af benzin og dieselbrændstof for at undgå personskade eller materiel skade. Benzin (eller dieselbrændstof) er letantændeligt, og dampene er eksplosive.

- En brand eller en eksplosion fra benzin (eller dieselbrændstof) kan forbrænde dig og andre, og beskadige materiel.

▲ Vær opmærksom på normale forholdsregler for håndtering af benzin (eller dieselbrændstof):

- Undlad at ryge under påfyldning. Sluk alle cigaretter, cigarer, piber og andre antændelige kilder.
- Fjern ikke brændstofdækslet, eller fyld ikke tanken, mens motoren kører, eller mens motoren er varm, Tør spildt benzin (eller dieselbrændstof) op.
- Hvis du spilder benzin (eller dieselbrændstof), må du ikke forsøge at starte motoren, men skal flytte maskinen væk fra spildstedet. Foretag dig ikke noget, der kan antænde benzinen (eller dieselbrændstoffet), før dampene er spredt.
- Hold benzin (eller dieselbrændstof) væk fra åben ild eller gnister, og opbevar ikke maskinen i nærheden af åben ild, gnister eller vågeblus som f.eks. på en vandvarmer eller andre anordninger.
- Tank op udendørs. Tank aldrig op eller tøm maskinen for benzin (eller dieselbrændstof) indendørs.
- Forsøg aldrig at starte motoren, hvis du bemærker en kraftig lugt af dampe fra benzin (eller dieselbrændstof). Find og afhjælp årsagen.
- Opbevar benzin (eller dieselbrændstof) i en godkendt beholder, og hold disse uden for børns rækkevidde. Køb aldrig benzin (eller dieselbrændstof) til mere end 30 dages forbrug.
- Påfyld ikke beholdere med brændstof indeni et køretøj, eller på en lastvogn eller i en lastvognskabine med tæpper eller plastikbeklædninger. Anbring altid beholdere til benzin (eller dieselbrændstof) på jorden væk fra dit køretøj før påfyldning.
- Hvis muligt, skal maskinen fjernes fra lastvognen eller traileren og påfyldes med hjulene på jorden. Hvis dette ikke er muligt, skal denne type maskine påfyldes på lastvognen eller anhængeren vha. en bærbar beholder, og ikke med en hældetud fra en brændstoffordeler. Hvis der skal anvendes en hældetud fra en brændstoffordeler, skal tuden hele tiden holdes i kontakt med kanten på brændstoftankens eller beholderens åbning, indtil påfyldning er udført. Undgå anvendelse af en beholder med en opklappelig hældetud.
- Anvend aldrig benzin (eller dieselbrændstof) til rengøring af dele.
- Læs og overhold sikkerhedsanvisningerne andetsteds i denne vejledning.

▲ Benzin (eller dieselbrændstof) er skadeligt eller dødeligt, hvis det indtages.

▲ Undgå længere tids indånding af dampe.

- Længere tids udsættelse for dampe kan forårsage alvorlig personskade og sygdom.

▲ Hold benzin eller dieselbrændstof væk fra øjne og hud.

- Hold ansigtet væk fra hældetuden og åbningen til brændstoftanken eller brændstofbeholderen.
- Hvis der spildes benzin (eller dieselbrændstof) på tøjet, skal tøjet straks skiftes.

Sikkerheds- og instruktionsmærkater

Mærkaterne er designet til at give operatøren og mekanikeren kort information i den daglige drift og service. Anvend disse mærkater som en forlængelse af betjeningsvejledningen. Undlad at fjerne eller ødelægge mærkaterne. Udskift ulæselige eller manglende mærkater.

Det er **ejerens ansvar** at sørge for, at operatørerne og mekanikerne læser og forstår denne vejledning og alle mærkater før betjening af maskinen.

⚠ ADVARSEL ⚠

Der sidder specifikke advarselsmærkater på udstyret i nærheden af de områder, der udgør potentielle farer. Undlad at fjerne eller ødelægge mærkaterne. Udskift dem, hvis de bliver ulæselige.

Følgende illustrationer viser de sikkerhedsmærkater, der sidder på plæneklipperen. Der er angivet en kort forklaring for at hjælpe operatøren med at forstå mærkatens betydning.

- Læs betjeningsvejledningen og advarselsmærkaterne, før du forsøger at betjene denne maskine.

- Undlad at ryge under påfyldning.
- Undlad at fjerne brændstofdækslet eller påfylde tanken, mens motoren kører, eller mens motoren er varm.
- Lad plæneklipperen og især motoren køle af i et område med god udluftning, inden den opbevares i en bygning eller et andet indelukket rum.
- Opbevar maskinen væk fra åben ild eller gnister, hvis der er brændstof i tanken.
- Tør spildt dieselbrændstof op.
- Påfyld ikke brændstof på en indelukket anhænger eller andre indelukkede områder.

ADVARSEL:Brand!

Varenummer 601967

- Fjern brandfarlige materialer fra maskinen. Brand forhindres ved at holde motorrummet, toppen af klippeskjoldet, udstødningsområdet, batteriet, brændstofleding, brændstoftank og føreområdet rent for affald, afklippet græs og andet materiale. Tør altid spildt brændstof og olie op.

ADVARSEL:
Varm overflade!

Varenummer 779280

- Undgå hudkontakt med varme overflader

Varenummer 601837

FARE:
Roterende knive, remskiver og remme

- Hold skjolde og afdækninger på plads, mens maskinen er i drift.
- Hold hænder, fødder og tøj væk fra roterende remskiver og remme.

ADVARSEL: Udslyngede genstande!

- Bevar altid en sikker afstand til mennesker og dyr under græsklipning.
- Stands altid maskinen, hvis der kommer nogen ind på området.
- Efterse det område, hvor græsset skal klippes, for farer såsom sten, metalgenstande eller andet affald, som kan blive kastet ud fra eller viklet ind i plæneklipperens knive. Fjern disse genstande, før græsset klippes.

Varenummer
601892

Varenummer 602041

ADVARSEL:
Varm overflade!

- Hold sikker afstand til maskinen.

Varenummer 601837

FARE:
Roterende knive, remskiver og remme

- Hold skjolde og afdækninger på plads, mens maskinen er i drift.
- Hold hænder, fødder og tøj væk fra roterende remskiver og remme.

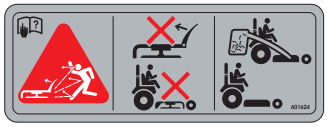

ADVARSEL:
Udslyngede genstande!

Varenummer 601624

- Betjen aldrig klippeskjoldet med en beskadiget, modificeret, fjernet eller løftet sideskærm, undtagen ved brug af hele græsfanget eller kværnsystemet.

Varenummer 781427CE

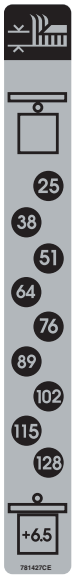

Plæneklipperkniv – højdejustering

ADVARSEL:Udslyngede genstande!

- **Betjen aldrig klippeskjoldet med en beskadiget, modificeret, fjernet eller løftet sideskærm, undtagen ved brug af hele græsfanget eller kværnsystemet.**

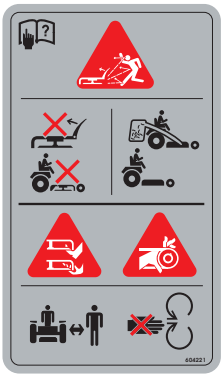

Varenummer 604221

FARE:
Roterende knive, remskiver og remme

- **Hold skjolde og afdækninger på plads, mens maskinen er i drift.**
- **Hold hænder, fødder og tøj væk fra roterende remskiver og remme.**

Varenummer 779280

ADVARSEL: Varm overflade!

- **Undgå hudkontakt med varme overflader**

Varenummer 601635

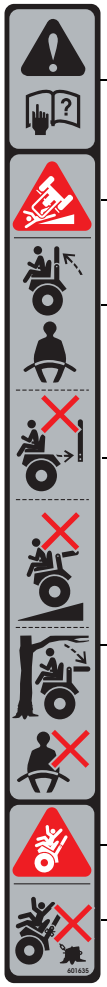

ADVARSEL: Læs betjeningsvejledningen, før du forsøger at betjene denne maskine.

ADVARSEL:Denne indretnings beskyttelsesegenskaber kan blive forringet ved beskadigelse, tipning eller modificering. Hvis noget af dette forekommer, skal indretningen udskiftes.

ADVARSEL:Vælten!

- **Undgå kvæstelser, anvend sikkerhedsselen.**
- **Spring ikke af, hvis maskinen vælter.**
- **For at minimere risikoen for personskade eller død som følge af væltning skal styrtbøjlen holdes i hævet og låst position, og sikkerhedsselen skal anvendes.**
- **Styrtbøjlen må ikke afmonteres.**

- **Betjen aldrig maskinen på en skråning med styrtbøjlen foldet ned (sænket position).**
- **Du er ikke beskyttet af styrtbøjlen, når styrtbøjlen er i sænket position.**
- **Sænk kun styrtbøjlen, når det er absolut nødvendigt. Kør langsomt og forsigtigt. Hæv styrtbøjlen, så snart der er plads til, at den kan hæves.**
- **Læs og overhold instrukser og advarsler for betjening.**
- **Spænd ikke sikkerhedsselen, når styrtbøjlen er i sænket position.**

ADVARSEL:Udslyngning!

- **Træk altid fra plænetraktorens træktøj.**
- **Fastgør ikke kæder eller reb til styrtbøjlen for at trække, idet maskinen kan vælte bagud.**

DA

DA

FARE: Batterifarer!

Varenummer 601815

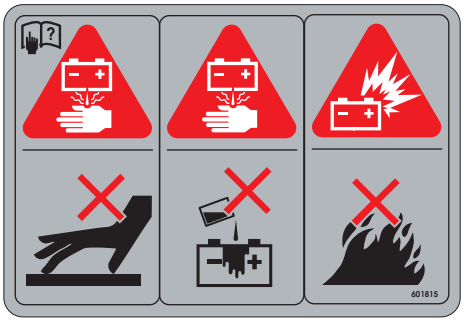

- **Undgå, at hud og beklædning kommer i kontakt med batterisyre.**

- **Overfyld ikke batteriet.**
- **Elektrolyt kan flyde over og beskadige maling, ledninger eller konstruktionen. Brug vand og sæbe til rengøring af batteriet. Sørg for, at vand og sæbe ikke trænger ind i batteriet. Brug soda blandet med vand til at fjerne korrosion fra terminalerne.**
- **Bær altid beskyttelsesbriller ved kontrol af batteriet, da syre kan forårsage alvorlige skader på huden og øjnene. Hvis der skulle opstå kontakt, skal området skylles grundigt med rent vand, og der skal straks søges lægehjælp. Syre vil også beskadige beklædning.**

- **Undgå åben ild i nærheden af batteriet ved opladning.**
- **Batteriet udvikler brint. Denne luftart er både giftig og antændelig og kan forårsage en eksplosion, hvis den udsættes for gnister eller åben ild. Fjern altid først den negative jord og genindsæt den til sidst.**

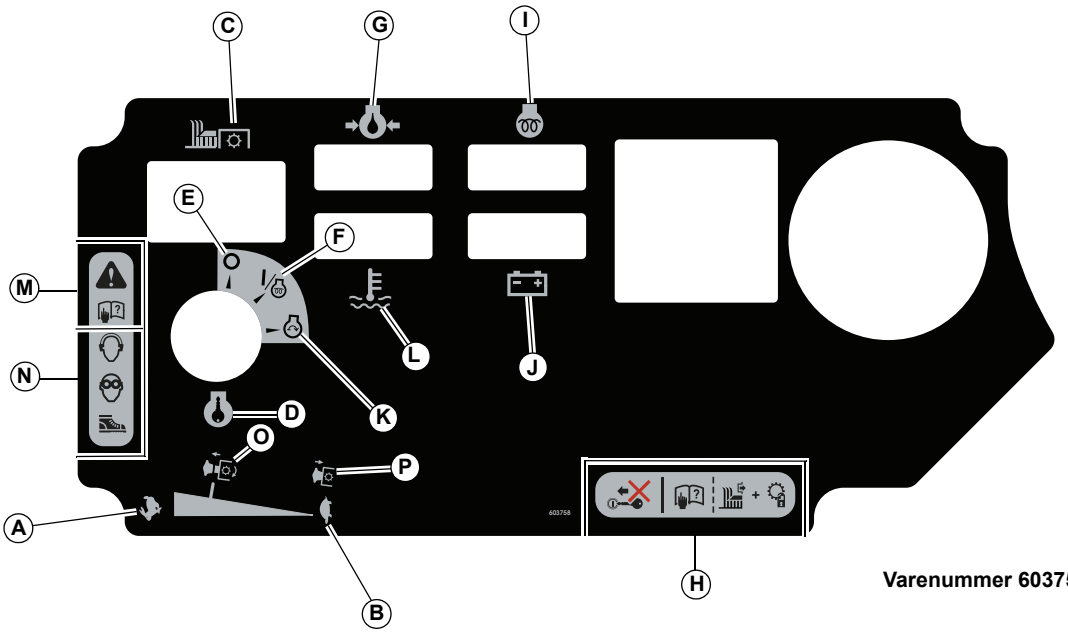

Varenummer 603758

A. Hurtig
B. Langsom
C. Kontakt til aktivering/deaktivering af plæneklipperens knive
D. Tændingskontakt – indsæt nøgle
E. FRA
F. TIL/GLØDERØR
G. Kontrollér motorolieniveau, hvis advarselslampen tændes
H. Inden motoren startes:
   • Læs betjeningsvejledningen
   • Deaktivér plæneklipperknivene
   • Placér styrekontrolgrebene i parkeringsbremseposition
I. Gløderør
J. Kontrollér opladningssystemet, hvis lampen tændes
K. Motorstartposition
L. Motorkølevæsken har en skadelig temperatur, hvis advarselslampen tændes
M. Læs betjeningsvejledningen, før du forsøger at betjene denne maskine.
N. Bær høreværn, sikkerhedsbriller og sikkerhedssko, når du betjener udstyret.
O. Aktivér kobling
P. Deaktivér kobling

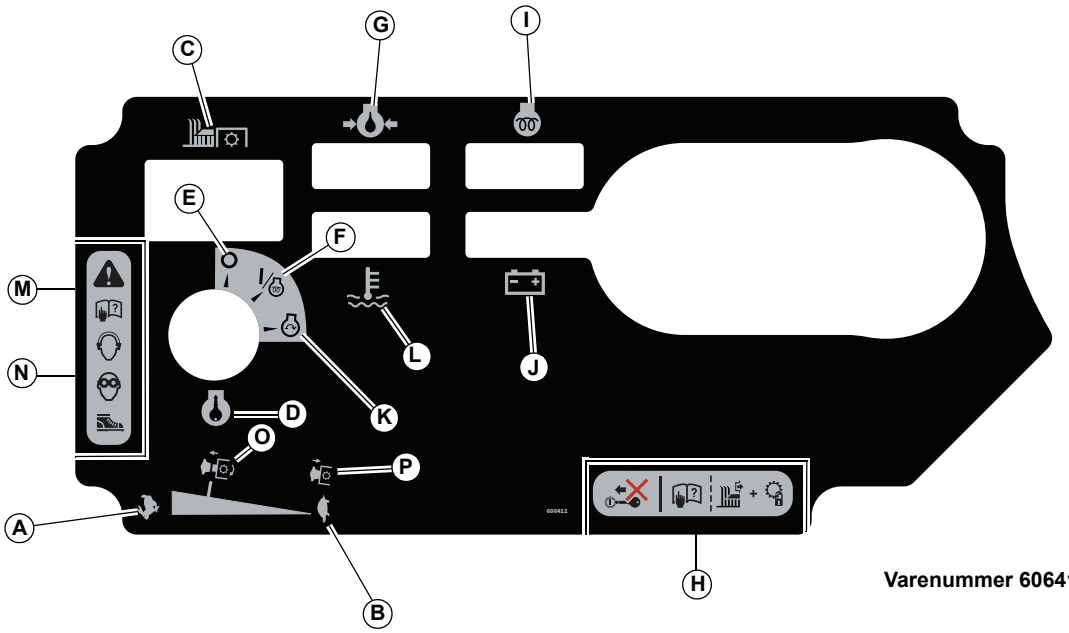

Varenummer 606412

A. Hurtig
B. Langsom
C. Kontakt til aktivering/deaktivering af plæneklipperens knive
D. Tændingskontakt – indsæt nøgle
E. FRA
F. TIL/GLØDERØR
G. Kontrollér motorolieniveau, hvis advarselslampen tændes
H. Inden motoren startes:
   • Læs betjeningsvejledningen
   • Deaktivér plæneklipperknivene
   • Placér styrekontrolgrebene i parkeringsbremseposition
I. Gløderør
J. Kontrollér opladningssystemet, hvis lampen tændes
K. Motorstartposition
L. Motorkølevæsken har en skadelig temperatur, hvis advarselslampen tændes
M. Læs betjeningsvejledningen, før du forsøger at betjene denne maskine.
N. Bær høreværn, sikkerhedsbriller og sikkerhedssko, når du betjener udstyret.
O. Aktivér kobling
P. Deaktivér kobling

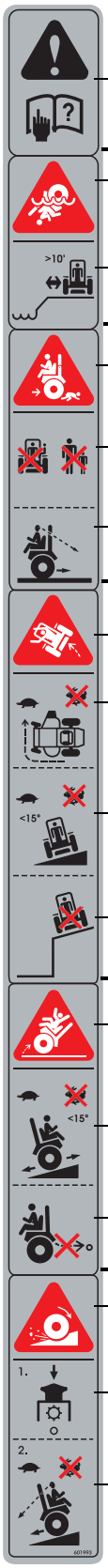

Varenummer 601993

ADVARSEL: Læs betjeningsvejledningen, før du forsøger at betjene denne maskine.

ADVARSEL:Vælten!

- **Kør i sikker afstand (mindst 3 m) fra bratte afsatser, støttemure, grøfter, volde, vand og andre typer farer for at undgå, at et hjul skrider ud over kanten, og for at undgå, at underlaget skrider.**

ADVARSEL:Baglæns!

- **Transporter ikke passagerer**
- **Stands altid maskinen, hvis der kommer nogen inden for området.**
- **Vær altid opmærksom på, hvad der befinder sig bagved maskinen, før du bakker. Slå ikke græs baglæns, medmindre det er absolut nødvendigt. Se altid nedad og bagud, før og mens du bakker.**

ADVARSEL:Vælten!

- **Sænk farten, før du drejer.**
- **Betjen aldrig maskinen på skråninger med større hældning end 15 grader.**
- **Udfør alle bevægelser på skråninger langsomt og gradvist. Foretag ikke pludselige ændringer af hastighed eller retning.**
- **Kør ikke på skråninger over en støttemur eller en brat afsats.**

ADVARSEL:Udslyngning!

- **Betjen aldrig maskinen på skråninger med større hældning end 15 grader.**
- **Udfør alle bevægelser på skråninger langsomt og gradvist.**
- **Undlad at fjerne eller ændre på stabilisatorhjulene, da det kan forårsage personskade.**

ADVARSEL:Mistet trækkraft/kontrol på skråninger!

- **Afbryd knivene.**
- **Bak langsomt ned af skråningen, når der opstår tab af trækkraft.**

DA

Varenummer 781419

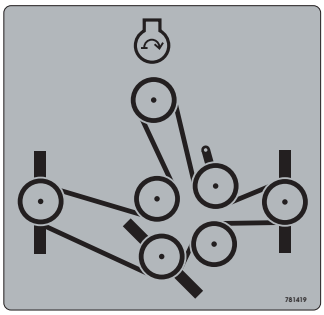

Oplysningerne på denne advarselsmærkat skal bruges sammen med følgende modeller:
Hustler Z Diesel 931279CE
Hustler Z Diesel 931287CE
Hustler Z Diesel 938183CE

Varenummer 603349

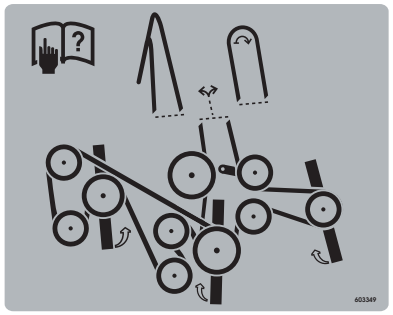

Oplysningerne på denne advarselsmærkat skal bruges sammen med følgende modeller:
Hustler Z Diesel 931295CE
Hustler Z Diesel 931717CE
Hustler Z Diesel 938191CE
Hustler Z Diesel 938217CE

Varenummer 789776CE

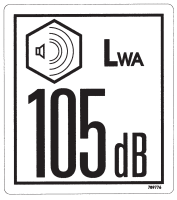

Varenummer 794834CE

Denne mærkat på din model indikerer, at denne model er blevet certificeret og er i overensstemmelse med kravene i EF-direktiv 2000/14/EC.

Varenummer 776310

Denne model er certificeret og er i overensstemmelse med kravene i EF direktiv 2006/42/EC.

Top af skjoldkoblingsknap vist

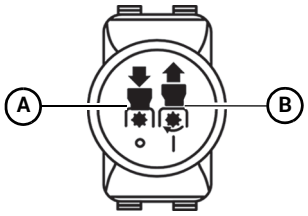

A. Position for deaktiveret (OFF) skjoldkobling
B. Position for aktiveret (ON) skjoldkobling

Varenummer 602562

Enhver vedligeholdelse, som kræver fjernelse af sikkerhedsskærme, skal udføres af en uddannet servicetekniker.

Varenummer 785139 og 785220

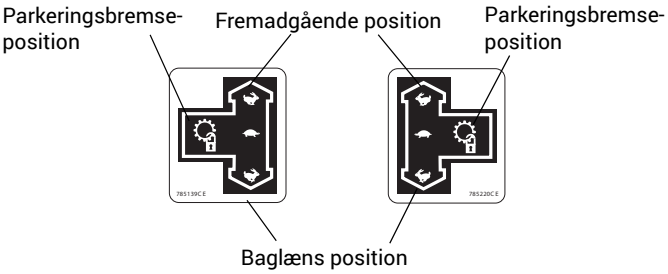

Varenummer 601246

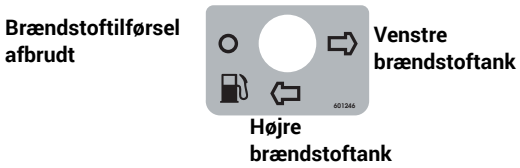

Varenummer 601377

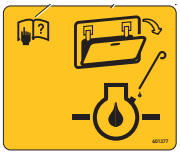

- **Kontrollér motorolieniveau**

Varenummer 601968

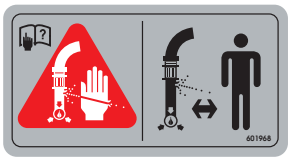

ADVARSEL: Væske under tryk!

- **Undgå udledning af hydraulikvæske under tryk**
- **Hydraulikolie, der slipper ud under tryk, kan trænge igennem huden.**
- **Hydraulikvæske, der udledes under tryk, kan have tilstrækkelig styrke til at gennemtrænge huden og forårsage alvorlig personskade. Indtrængen af fremmedvæsker i huden skal fjernes kirurgisk indenfor få timer af en læge, der er bekendt med denne type skader, da der ellers kan opstå koldbrand.**
- **Før du sætter tryk på hydrauliksystemet, skal du sikre, at alle forbindelser er tætte, og at alle slanger og rør er i god stand.**
- **Fjern alt tryk fra systemet, før du afbryder eller udfører arbejde på hydraulikrør.**
- **Hvis du skal lokalisere en lækage under tryk, skal du bruge et stykke pap eller træ – brug aldrig hænderne.**
- **Tryk i systemet fjernes ved at sænke alle redskaber og slukke for motoren.**

Varenummer 603391

FARE: Udslyngede genstande!

- Anvend aldrig plæneklipperen, hvis den bageste skærm er beskadiget, ændret eller fjernet.

Varenummer 601596

Oplysningerne på denne advarselsmærkat skal bruges sammen med følgende modeller:
Hustler Z Diesel 931295CE
Hustler Z Diesel 931717CE
Hustler Z Diesel 931279CE
Hustler Z Diesel 931287CE
Hustler Z Diesel 938183CE
Hustler Z Diesel 938191CE
Hustler Z Diesel 938217CE

Varenummer 763805CE

ADVARSEL: Roterende ventilatorblad!

- **Hold hænder, fødder og beklædning udenfor dette område.**
- **Hold skjold eller afdækninger på plads, mens maskinen er i drift.**

DA

Hældningsvejledning

Brug dette diagram, når du fastlægger hældningsgraden på den skråning, der skal klippes.

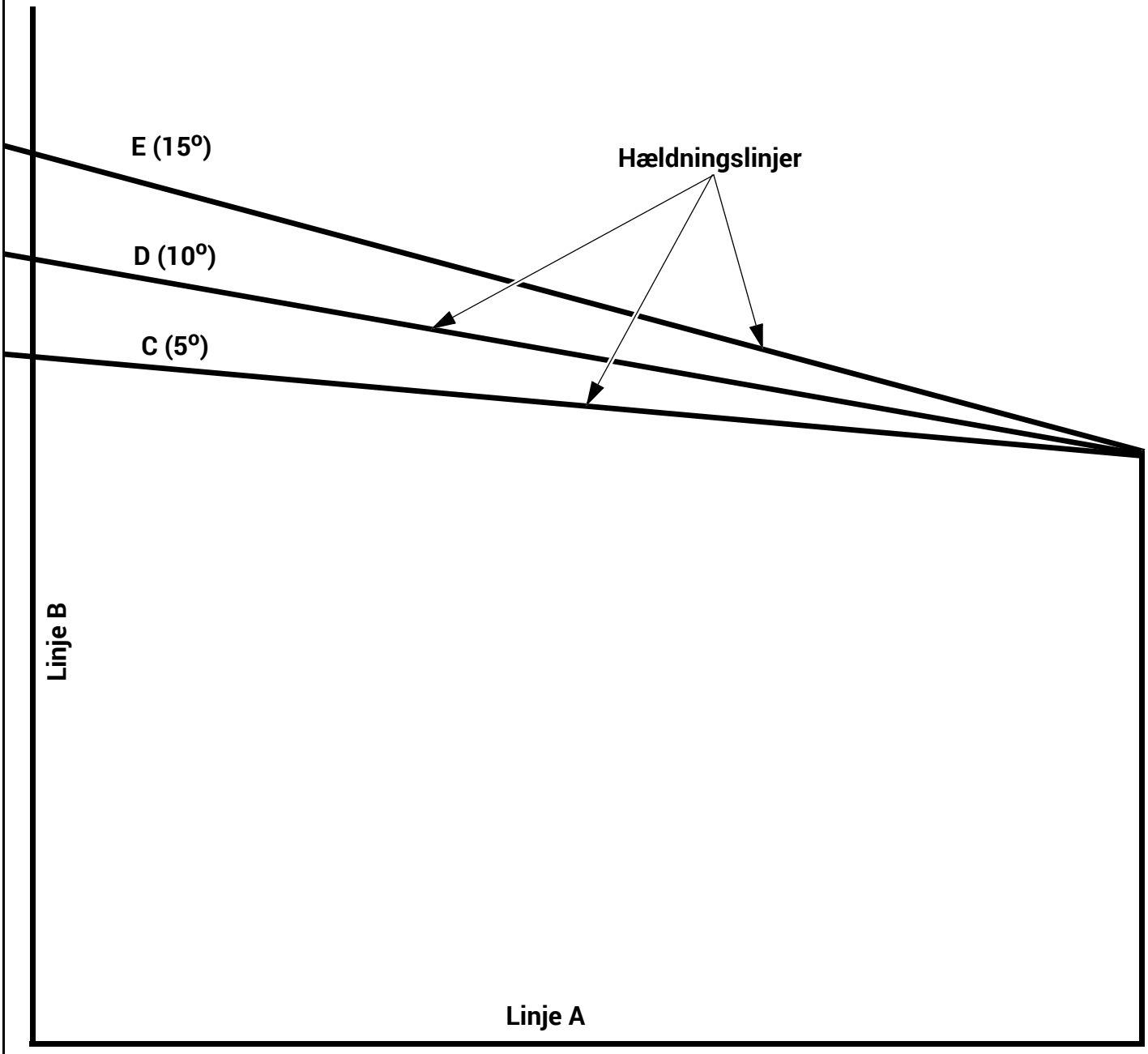

1. Hold dette ark papir foran dig. Sørg for, at linje A er vandret.
2. Ret linje B ind efter en lodret overflade, f.eks. en pæl, et træ eller en bygning.
3. Fold papiret langs med hældningslinjerne (C, D eller E).
4. Find den hældningslinje, der svarer bedst til jordens hældning. Dette giver dig et nøje skøn over hældningen på den skråning, hvor græsset skal klippes.

Sikker Betjeningspraksis

Se afsnittet *Sikkerhed* i nærværende vejledning for mere detaljerede oplysninger om betjening og personlig sikkerhed.

Kontrolpanel

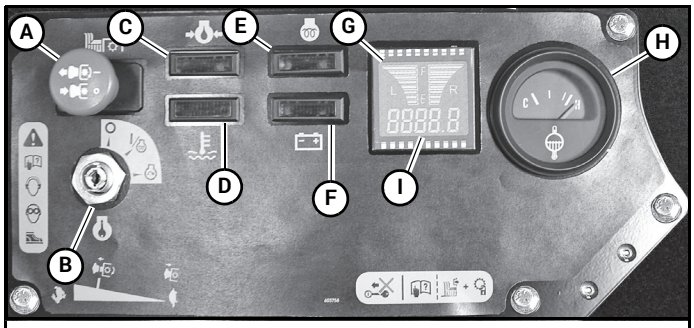

A. Knap til skjoldkobling	**F.** Generators advarselslampe
B. Tændingskontakt	**G.** Brændstofmåler
C. Lampe for olietryk	**H.** Temperaturmåler
D. Temperaturs advarselslampe	**I.** Timetæller
E. Gløderør	

Figur 3-1

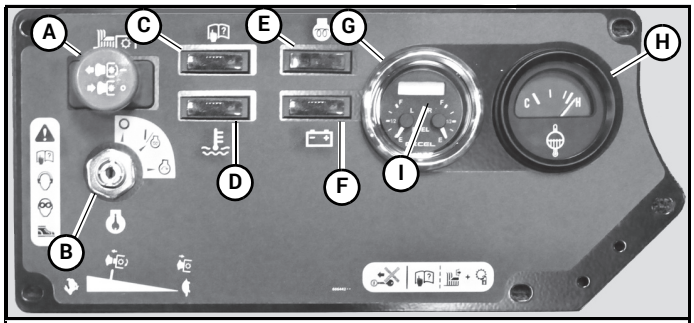

A. Knap til skjoldkobling	**F.** Generators advarselslampe
B. Tændingskontakt	**G.** Brændstofmåler
C. Lampe for olietryk	**H.** Temperaturmåler
D. Temperaturs advarselslampe	**I.** Timetæller
E. Gløderør	

Figur 3-2

VIGTIGT: Når det er nødvendigt at få adgang under sædeplatformen, og sædet er udstyret med de valgfri armlæn, skal du placere kontrolarmene i parkeringsbremseposition og dreje armlænene opad, før du placerer sædeplatformen i den fuldt fremkørte position, for at forhindre skader på armlænene.

A. Knap til skjoldkobling (Figur 3-1 og Figur 3-2) — denne knap aktiverer klippeskjoldet. Træk knappen op for at aktivere, og tryk den ned for at deaktivere koblingen.

Se afsnittet Betjening af klippeskjold i denne betjeningsvejledning for yderligere koblingsoplysninger.

B. Tændingskontakt (Figur 3-1 og Figur 3-2) — en kontakt med tre positioner: "OFF" ("FRA"), "PREHEAT/RUN" ("FORVARMNING/KØR"), og "START". Sæt tændingsnøglen i, drej den med uret til positionen "PREHEAT/RUN". Når forvarmningen er udført, skal nøglen drejes hen til pos tionen "START". Slip nøglen, når motoren starter. Kontakten vender automatisk tilbage til positionen "RUN".

C. Lampe for olietryk (Figur 3-1 og Figur 3-2) — denne lampe tænder, når tændingsnøglen sættes i positionen "RUN", og forbliver tændt, indtil motoren kører og er kommet op på et sikkert olietryk. Hvis lampen tænder under normal drift, skal du straks slukke for motoren og finde og korrigere problemet.

D. Temperaturs advarselslampe (Figur 3-1 og Figur 3-2) — denne lampe tænder, når motorens kølevæsketemperatur når op på et skadeligt niveau under driften. Hvis lampen tændes, skal maskinen slukkes hurtigst muligt. Driften må aldrig fortsættes, når lampen er tændt uafbrudt. Høje temperaturer kan påføre maskinen alvorlig skade.

E. Gløderørslampe (Figur 3-1 og Figur 3-2) — denne lampe tænder, når tændingsnøglen drejes hen og holdes i positionen "PreHeat/Run". Den angiver, at gløderørene tilføres strøm.

F. Generators advarselslampe (Figur 3-1 og Figur 3-2) — denne lampe tænder, når tændingsnøglen sættes i positionen "RUN", og forbliver tændt, indtil motoren kører, og batteriet oplades. Hvis lampen tænder under normal drift, skal du straks slukke for motoren og finde og afhjælpe problemet.

Hvis lampen er tændt uafbrudt, når motoren kører, angiver det, at batteriet aflades.

G. Brændstoftankens måler (Figur 3-1 og Figur 3-2) — denne måler viser brændstofstanden i hver tank. Den højre måler angiver brændstofstanden i den højre brændstoftank, og den venstre måler angiver brændstofstanden i den venstre brændstoftank.

H. Temperaturmåler og alarm (Figur 3-1 og Figur 3-2) — denne måler viser motorkølevæskens temperatur. Hvis kølevæsken når op på et skadeligt niveau under driften, skal maskinen slukkes hurtigst muligt. Driften må aldrig fortsættes, når målerens viser er placeret i det høje område. Høje temperaturer kan påføre motoren alvorlig skade. Driften må aldrig fortsættes, når lampen er tændt uafbrudt: Høje temperaturer kan påføre motoren alvorlig skade.

En hørbar alarm udløses, når motorkølevæsken er tæt på at overophede.

I. Elektronisk timetæller (Figur 3-1 og Figur 3-2) — registrerer trin på 1/10 time op til i alt 9.999,9 timer. Timetælleren er tilsluttet tændingen og registrerer den akkumulerede tid, mens tændingsnøglen står i positionen RUN.

DA

J. Gashåndtag (Figur 3-3) — et kabel er forbundet til gashåndtaget for at styre motorhastigheden. Flyt grebet frem for at forøge motorens omdrejningshastighed, og flyt grebet bagud for at mindske motorens omdrejningshastighed.

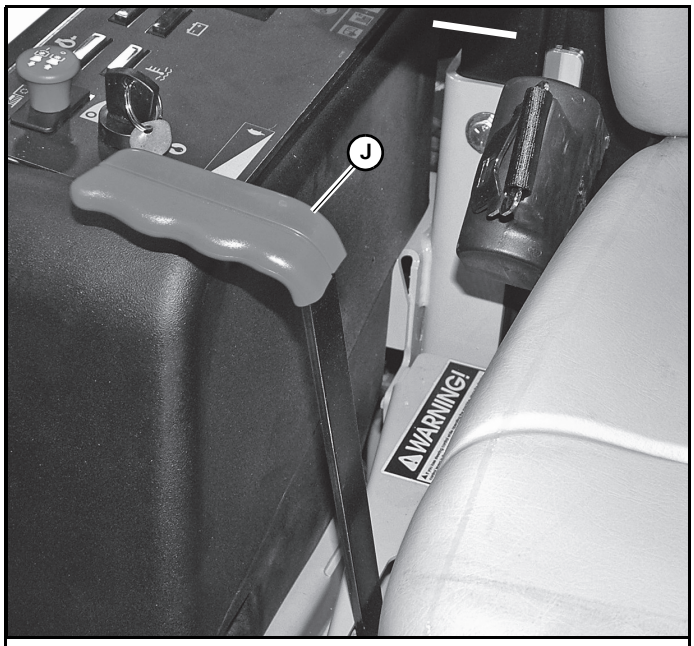

J. Gashåndtag

Figur 3-3

K. 15 amp sikring (Figur 3-4) — tændingssystem og sikkerhedssystem – 15 amp knivtype. (Denne sikring er placeret bag afdækningen bag sædet).

L. 25 amp sikring (Figur 3-4) — systemkontrol – 25 amp knivtype. (Denne sikring er placeret bag afdækningen bag sædet). .

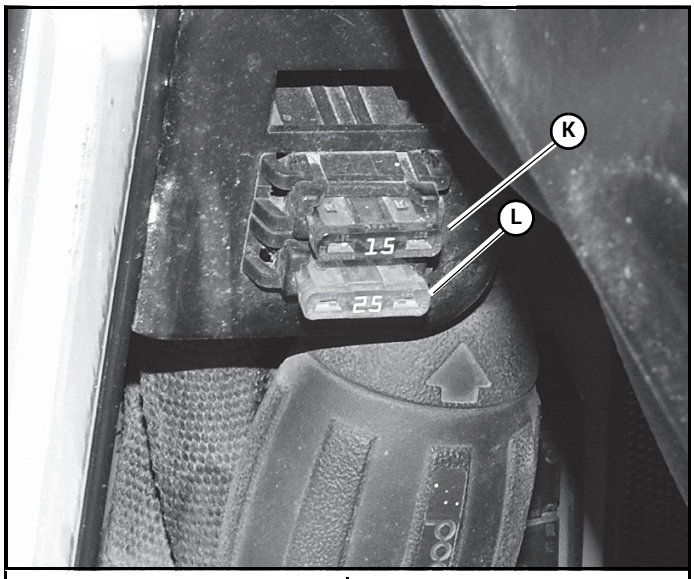

K. 15 amp sikring | **L.** 25 amp sikring

Figur 3-4

Betjeningsanordninger

A. Steuerhebel (Figur 3-5 und Figur 3-6) – Mit diesen Hebeln werden Geschwindigkeit und Fahrtrichtung des Mähers gesteuert; sie ermöglichen das Stoppen und das Einstellen der Feststellbremse. Diese Hebel werden zum Lenken, Beschleunigen, Bremsen und Fahrtrichtungswechsel verwendet. Wenn sich die Steuerhebel in der Feststellbremsenposition befinden, kann der Mäher bei eingeschaltetem Motor und laufenden Antriebspumpen nicht in Bewegung gesetzt werden.

WARNUNG

Die Feststellbremse kann den Mäher an Hängen nicht in Position halten. Sichern Sie das Gerät beim Parken an einem Hang mit Bremsklötzen oder ähnlichen geeigneten Vorrichtungen.

B. Mähdeck-Hubpedal (Figur 3-7) – Das Mähdeck-Hubpedal wird zum Heben und Senken des Mähdecks verwendet. Zum Anheben des Mähdecks das Pedal drücken und dann den Höhenarretierbolzen in das entsprechend hohe Schnitthöhenloch stecken.

Beim Überfahren von Hindernissen kann das Mähdeck-Hubpedal gedrückt werden, um das Mähwerk kurz anzuheben.

Mit auf Neutral gestellten Steuerhebeln dargestellt

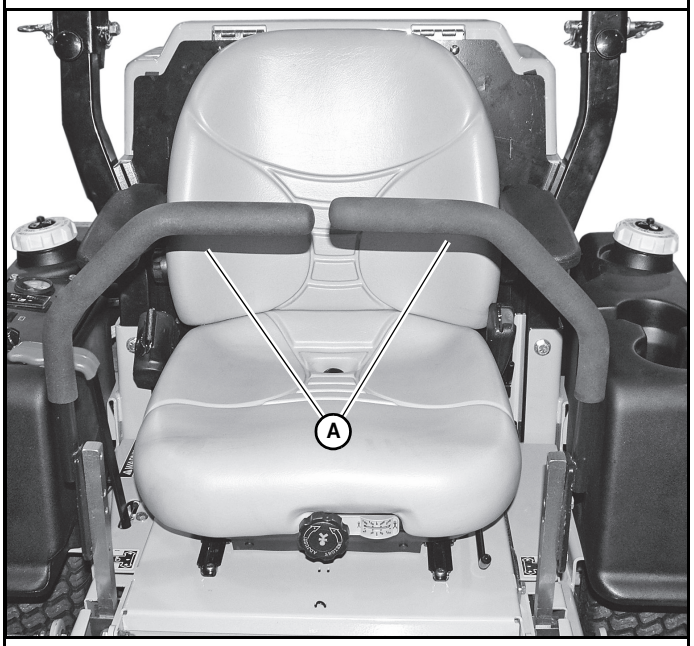

A. Steuerhebel

Figur 3-5

Startlåssystem

Maskinens startlåssystem består af parkeringsbremsekontakterne, sædekontakten og knappen til skjoldkobling.

Abbildung mit Steuerhebeln in Feststellbremsenposition

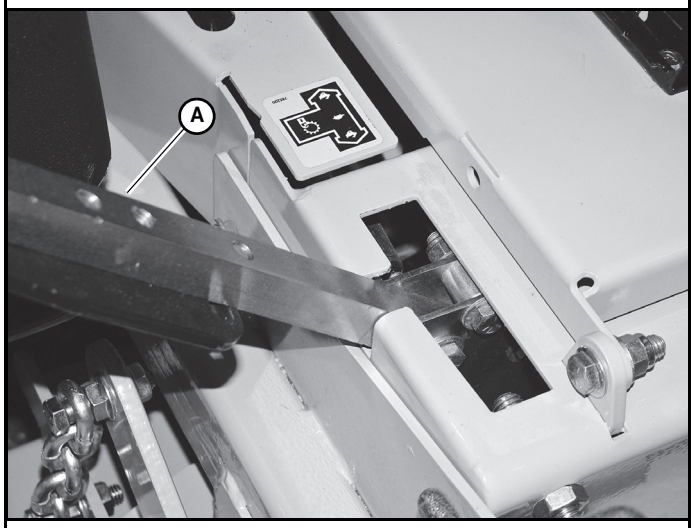

A. Steuerhebel

Figur 3-6

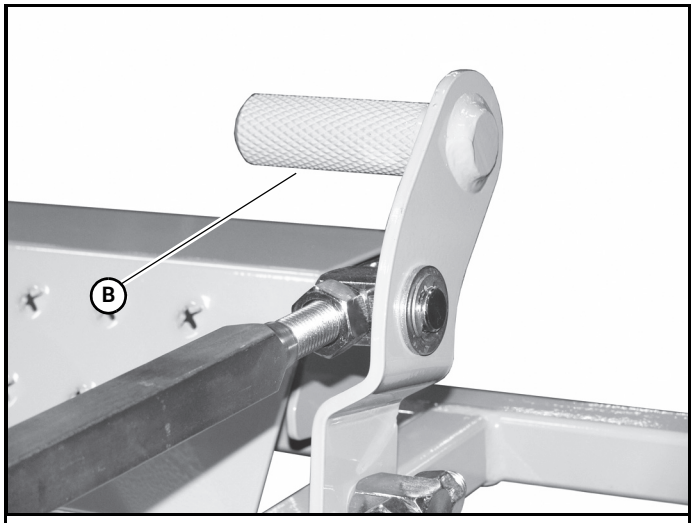

B. Mähdeck-Hubpedal

Figur 3-7

VIGTIGT: Denne vigtige sikkerhedsfunktion skal repareres øjeblikkeligt, hvis der opstår funktionsfejl i den.

Denne sikkerhedsfunktion skal forhindre, at plæneklipperen løber løbsk, eller at man bliver filtret ind i den under driften.

Kontrollér plæneklipperens startlåssystem dagligt før drift.

Sådan inspiceres systemet:

1. Operatøren skal sidde i sædet ved kontrol af sædekontakten.
2. Placér begge styrekontrolgreb i parkeringsbremseposition.
3. Start motoren, og lad den varme op til driftstemperatur.
4. Rejs dig langsomt fra sædet med knappen til skjoldkobling trykket ned og styrekontrolgrebene i parkeringsbremseposition. **Motoren bør fortsætte med at køre.**
5. Rejs dig langsomt fra sædet med knappen til skjoldkobling trukket op og/eller styrekontrolgrebene i neutral position. **Motoren bør stoppe.**
6. **Hvis motoren ikke stopper, når:**
   - knappen til skjoldkobling er trukket op, eller
   - det ene eller begge styrekontrolgreb er trukket op (ud af neutral position), og
   - operatøren har forladt sædet, skal
   - sædekontaktens funktion efterses. Udskift sædekontakten, hvis den ikke fungerer korrekt **(ikke åbner eller lukker)**, og hvis årsagen ikke kan fastlægges.

   Hvis du ikke kan finde frem til problemet, skal du kontakte din Hustler® -forhandler.

ADVARSEL

Startlåssystemet bør altid fungere i henhold til trin 4 og 5. Hvis det ikke fungerer korrekt, skal fejlen straks udbedres. Betjen ikke maskinen, hvis sædekontakten ikke fungerer korrekt.

Start af Motoren

Hustler® Z Diesel® startlåssystem er også konstrueret til at beskytte operatøren og andre mod personskader ved et uheld, der skyldes, at motoren startes utilsigtet. Motorens startmotor kobler ikke ind, før:

1. Styrekontrolgrebene er i parkeringsbremseposition.
2. Knappen til skjoldkobling er i nederste position (OFF).

ADVARSEL

Startlåssystemet må ikke frakobles eller omgås. Gøres dette, kan det medføre uventet maskindrift og deraf følgende personskade.

BEMÆRK: Førersædet er udstyret med en separat sikkerhedsafbryder. Hvis operatøren af en eller anden årsag forlader sædet, mens bremsekontakterne er deaktiveret, eller knappen til skjoldkobling er aktiveret, standser motoren.

Motoren startes ved følgende trin. Hvis der opstår problemer, skal du kontakte din Hustler®-forhandler.

1. Sørg for, at styrekontrolgrebene er i parkeringsbremseposition, og at knappen til skjoldkobling er deaktiveret. Start kun motoren fra førersædet.
2. Brug choker, hvis maskinen er udstyret med en sådan, når motoren er kold, eller hvis en varm motor ikke starter i løbet af fem sekunder efter startforsøg. Undgå

at drukne motoren ved at betjene den uden choker så hurtigt som muligt.

3. Sæt nøglen i tændingen, og drej den hen til positionen PRE-HEAT/RUN. Gløderørslampen tændes efter to sekunder. Vent på, at gløderørslampen slukker (6 sekunder), før du drejer nøglen hen til positionen START. Dette skal kun gøres, når temperaturen er under 50°F (10°C). Det er ikke nødvendigt for at genstarte en varm motor.
4. Indsæt tændingsnøglen i tændingskontakten, og drej den hele vejen rundt med uret for at aktivere startmotoren. Slip nøglen, når motoren starter.

   VIGTIGT: Startmotoren bør ikke aktiveres i mere end 30 sekunder ad gangen. Der skal gå mindst to minutter mellem disse startforsøg for at beskytte startmotoren mod overophedning, eller mod at den brænder sammen.

Omgivende temperatur	Forvarmningstid Almindelig varmetype
Over 50° F (10° C)	Ikke nødvendig
50° F (10°C) til 23° F (-5° C)	6 sekunder (Tænd/sluk én gang)
Under 23° F (-5° C)	12 sekunder (Tænd/sluk glødelamper to gange)

5. Så snart motoren begynder at køre, skal det kontrolleres, at alle motorens advarselslamper er slukket. Hvis det ikke er tilfældet, skal motoren stoppes øjeblikkeligt og årsagen undersøges.
6. Udfør testen vist i afsnittet *Startlåssystem* for at kontrollere, at startlåssystemet fungerer korrekt.
7. Lad motoren køre i tomgang i to minutter, før gashåndtaget skubbes fremad, og/eller skjoldets kobling aktiveres.

Standsning af Motoren

Følg denne fremgangsmåde for at slukke motoren.

1. Placér styrekontrolgrebene i parkeringsbremseposition.
2. Kør motoren ned i lav tomgang, og deaktivér skjoldkoblingen. Se afsnittet Betjening af klippeskjold for flere oplysninger.
3. Kør motoren i lav tomgang i et par minutter.
4. Drej tændingsnøglen mod uret til positionen "OFF". Fjern tændingsnøglen fra tændingskontakten, før du forlader maskinen.

Flytning af Plæneklipperen Ved Motorstop

Hvis det bliver nødvendigt at flytte plæneklipperen, når motoren ikke fungerer, er hydraulikpumperne udstyret med omløbsventiler. Figur 3-8

Inden enheden flyttes, skal du dreje omløbsventilerne en halv omgang mod uret. Ventilen på hver hydraulikpumpe er placeret ved toppen og er formet som en sekskantet knap. Figur 3-8

Styrekontrolgrebene skal være placeret i neutral position, før parkeringsbremsen frigøres, så plæneklipperen kan flyttes.

Undlad at bugsere maskinen. Flyt den med håndkraft, eller brug et kranspil til at løfte den op på en anhænger, så den kan transporteres.

Når plæneklipperen transporteres på et andet køretøj, skal den vende fremad og være fastgjort vha. tøjringspunkterne.

VIGTIGT: Sørg altid for, at de to omløbsventiler sættes tilbage til betjeningspositionen, før plæneklipperen køres efter reparationer.

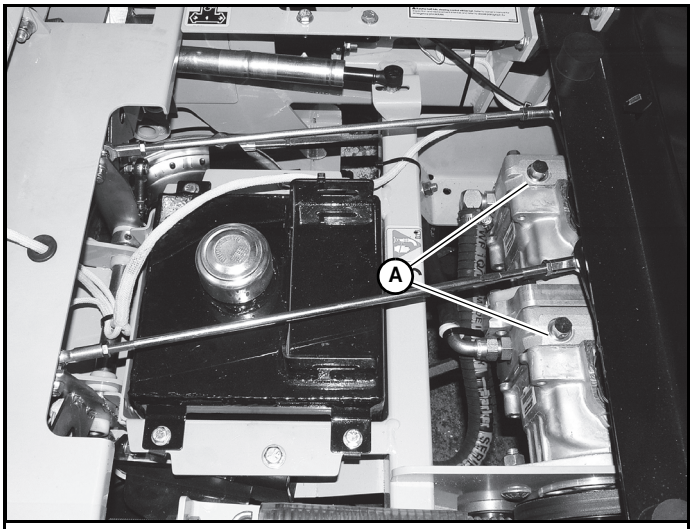

A. Forbigå ventilens sekskantede knap

Figur 3-8

Styrtbøjle

En styrtbøjle og sikkerhedssele følger med udstyret. Fjern ikke styrtbøjlen og sikkerhedsselen.

En styrtbøjle kan minimere risikoen for personskade eller død grundet væltning.

Når styrtbøjlen anvendes med en sikkerhedssele, mindskes risikoen for personskader effektivt, hvis der sker uheld, hvor enheden vælter. Hvis enheden vælter, og styrtbøjlen ikke anvendes, eller hvis den ikke er i den hævede position (Figur 3-9), kan det medføre alvorlige skader eller dødsfald.

Drej styrtbøjlen ned ved at fjerne de højre og venstre hårnåle (Figur 3-9) og trække de fjederbelastede stifter ud, således at maskinen kan betjenes under lavthængende grene eller andre forhindringer.

Når styrtbøjlen er fastgjort i den hævede position, skal det kontrolleres, at hårnålene er indsat i hullerne i enden af de fjederbelastede stifter.

Spænd ikke sikkerhedsselen, når styrtbøjlen er i sænket position. **Anvend kun styrtbøjlen i "foldet" position, hvis det er absolut nødvendigt.**

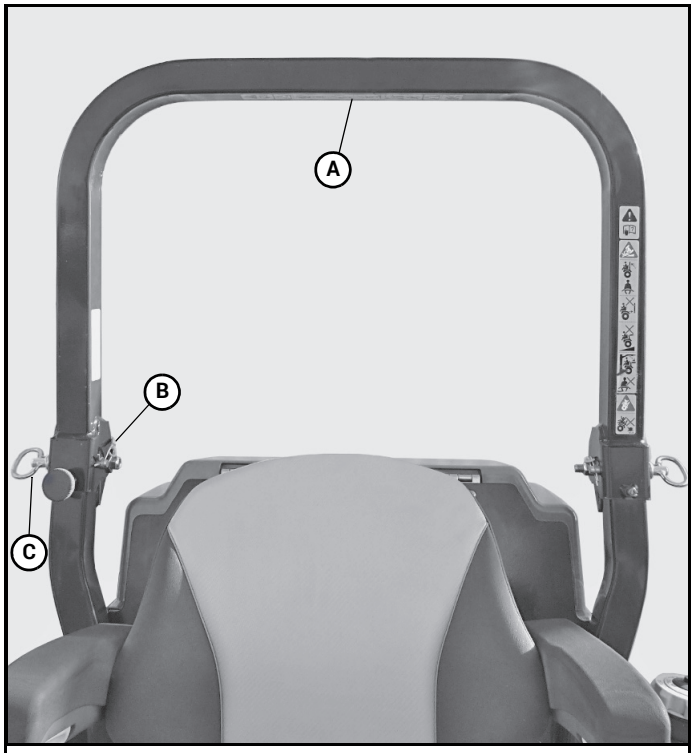

A. Styrtbøjle **B.** Hårnål	**C.** Stift

Figur 3-9

ADVARSEL

Betjen ikke plænetraktoren med styrtbøjlen foldet ned (sænket position) som standard driftfunktion. En nedfoldet styrtbøjle giver ingen beskyttelse mod væltning.

ADVARSEL

Benyt altid sikkerhedsselen, medmindre plæneklipperen ikke er udstyret med en styrtbøjle, eller hvis styrtbøjlen er foldet ned. I dette tilfælde bør sikkerhedsselen ikke anvendes.

ADVARSEL

For at minimere risikoen for personskade eller død ved væltning:

- **Hold styrtbøjlen i hævet og låst position, og anvend sikkerhedsselen.**
- **Betjen aldrig maskinen på en skråning med styrtbøjlen foldet ned (sænket position).**
- **Du er ikke beskyttet af styrtbøjlen, når den er i sænket position.**
- **Sænk kun styrtbøjlen, når det er absolut nødvendigt. Kør langsomt og forsigtigt. Hæv styrtbøjlen, så snart der er plads til, at den kan hæves. Læs og overhold instrukser og advarsler for betjening på skråninger.**
- **Spænd ikke sikkerhedsselen, når styrtbøjlen er i sænket position eller ikke er udstyret hermed.**

ADVARSEL

Fastgør ikke kæder eller reb til styrtbøjlen for at trække, idet maskinen kan vælte bagud. Træk altid fra plæneklipperens træktøj.

Spænd altid sikkerhedsselen ved betjening af plæneklipperen (plæneklipper udstyret med styrtbøjlen i "hævet/op" position).

Efterse området, der skal klippes, for korrekt fri passage i højden (grene, barduner, dørrammer osv.).

Lad ikke styrtbøjlen komme i kontakt med højtliggende genstande.

Vedligeholdelse af sikkerhedsselen

Efterse dagligt sikkerhedsselesystemet (alle sæder, sikkerhedsselekomponenter og sædeplatform) for tegn på beskadigelse forud for græsklipning. Udskift alle dele, der viser tegn på:

- revner
- frynser
- ekstremt eller unormalt slid
- betydelig misfarvning pga. UV-eksponering
- snavs eller stivhed
- slitage på sikkerhedsselevævet
- beskadigelse af bæltespændet, låsepladen eller møtrikker og bolte
- et andet problem.

Brug vand og sæbe til rengøring af sikkerhedsselen. Brug ikke kulstoftetraklorid, nafta eller andre kemiske rengøringsmidler, da disse vil svække vævet. Af samme grund må vævet ikke bleges eller farves. Udskift sikkerhedsselen, hvis den er slidt eller beskadiget.

DA

Mulig beskadigelse af styrtbøjlen

Hvis enheden er væltet, eller styrbøjlen har været udsat for en form for uheld (såsom slag mod en højtliggende genstand under transport), skal styrtbøjlen udskiftes for at opretholde den bedste beskyttelse.

Ved uheld skal styrtbøjlen, operatørens sæde, sikkerhedsselen, sikkerhedsselens monteringer og sædeplatformen inspiceres for mulige skader. Udskift alle beskadigede dele, før maskinen tages i brug.

VIGTIGT: Forsøg ikke at svejse eller rette styrtbøjlen ud.

ADVARSEL

Styrtbøjlens beskyttelsesegenskaber kan blive forringet ved beskadigelse, tipning eller modificering. Undlad at fjerne eller ændre på nogen del af styrtbøjlen. Forsøg ikke at svejse eller rette styrtbøjlen ud. Hvis anvisningerne ikke overholdes, kan det medføre personskade eller død.

Hvis styrtbøjlen fjernes, skal der anvendes korrekte møtrikker og bolte, og de anbefalede tilspændingsmomenter skal anvendes til fastspænding af boltene.

Eftersyn af styrtbøjle

Efterse styrtbøjlen efter de første 20 timers drift. Efter det indledende eftersyn skal styrbøjlen efterses efter hver 500 timers drift, eller hver 6. måned, hvad end der kommer først.

1. Kontrollér spændingsmomentet på styrtbøjlens monteringsbolte (Figur 3-10). Stram om nødvendigt boltene til det korrekte spændingsmoment som vist nedenfor.
2. Efterse operatørsædet og monteringskomponenterne til sikkerhedsselen. Stram om nødvendigt boltene til det korrekte spændingsmoment vist nedenfor, og udskift dele, der viser tegn på slid eller beskadigelse.
3. Kontrollér sædeplatformen for at sikre, at den er fastgjort korrekt. Justér eller reparér den efter behov.

ADVARSEL

Plæneklipperen må aldrig anvendes, hvis sædeplatformen ikke er fastgjort korrekt. Sædeplatformen skal være fastgjort korrekt for at forhindre, at sædet bevæger sig/vipper i tilfælde af, at plæneklipperen tipper eller vælter.

Momentværdier:

	N•m
Monteringsbolte til styrtbøjle	99
Monteringsværktøj til sikkerhedssele.	65

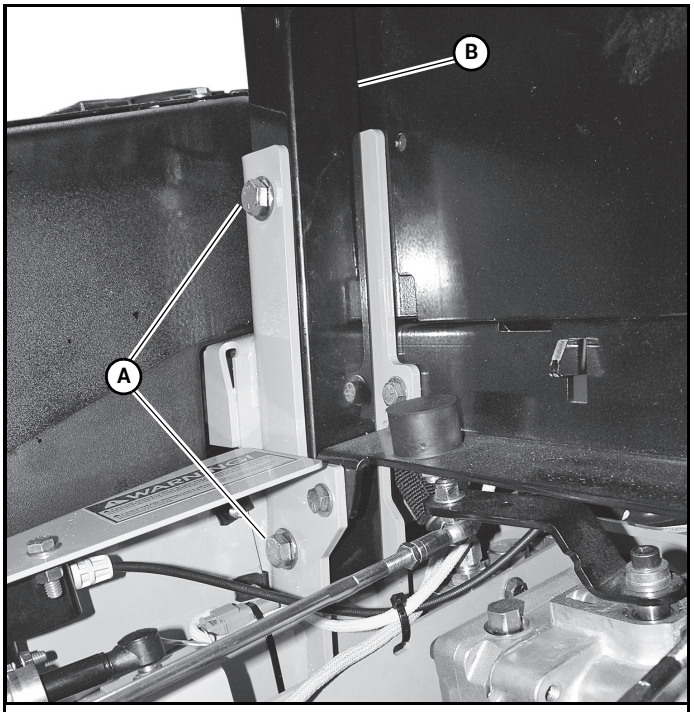

A. Styrtbøjle	**B.** Monteringsbolte til styrtbøjle

Figur 3-10

Plæneklipperens Drift

Denne plæneklipper er udstyret med SmoothTrak™-styresystemet. Efterfølgende er anført detaljerede oplysninger om effektiv brug af plæneklipperen.

Kørsel af plæneklipperen

FARE

Undlad altid at standse eller bakke pludseligt, især når du manøvrerer på skråninger. Styretøjet er konstrueret, så det er følsomt og reagerer hurtigt. Hurtig bevægelse af styrekontrolgrebene i den ene eller anden retning kan medføre, at maskinen reagerer på en måde, som kan forårsage alvorlig personskade.

Når motoren er startet, skal du aktivere styrekontrolgrebene og styre på følgende måde:

Forlæns kørsel: Skub styrekontrolgrebene lige meget fremad. Figur 3-11

Baglæns kørsel: Træk styrekontrolgrebene lige meget bagud. Figur 3-11

Venstresving: Bevæg højre styrekontrolgreb længere frem i forhold til neutral position end venstre styrekontrolgreb.

Højresving: Bevæg venstre styrekontrolgreb længere frem i forhold til neutral position end højre styrekontrolgreb. Figur 3-11

Drejning uden radius: Bevæg det ene styrekontrolgreb fremad og det andet styrekontrolgreb bagud fra neutral. Dette

gør det muligt for drivhjulene at rotere i modsat retninger. Figur 3-11

Standsning eller sænkning af hastigheden: Bevæg styrekontrolgrebene til neutral. Ved forlæns kørsel trækkes styrekontrolgrebene forsigtigt bagud. Ved baglæns kørsel skubbes styrekontrolgrebene forsigtigt fremad.

Nødstop: Ved forlæns eller baglæns kørsel placeres styrekontrolgrebene straks i parkeringsbremseposition.

FARE

Når maskinen kører baglæns, skal du trykke langsomt fremad på styrekontrolgrebene og undgå pludselige bevægelser. Enhver pludselig bevægelse kan medføre, at plæneklipperens forende løftes fra jorden. Derved kan du miste herredømmet over maskinen, og det kan medføre personskade eller død.

Sådan foretages et trepunktssving mod højre:

1. Bevæg venstre styrekontrolgreb længere fremad fra neutral end højre styrekontrolgreb, og begynd at dreje. Figur 3-12
2. Træk derefter styrekontrolgrebene bagud, indtil de passerer neutral, og maskinen begynder at bevæge sig baglæns. Figur 3-12
3. Træk højre styrekontrolgreb længere bagud i forhold til neutral end venstre styrekontrolgreb, indtil maskinens bagende svinger rundt. Figur 3-12
4. Skub derefter styrekontrolgrebene fremad, indtil de begge passerer neutral, og maskinen begynder at bevæge sig fremad. Figur 3-12
5. Skub venstre styrekontrolgreb længere fremad fra neutral end højre styrekontrolgreb, og afslut svinget. Figur 3-12

ADVARSEL

Vær altid opmærksom på, hvad der befinder sig bagved maskinen, før du bakker. Slå ikke græs baglæns, medmindre det er absolut nødvendigt. Se altid nedad og bagud, før og mens du bakker.

VIGTIGT: Hurtig bevægelse af styrekontrolgrebene kan medføre beskadigelse af det hydrauliske systems komponenter.

Sådan øges hastigheden: Bevæg styrekontrolgrebene længere væk i forhold til neutral. Jo længere fremad styrekontrolgrebene befinder sig i forhold til neutral, desto hurtigere bevæger maskinen sig forlæns. Jo længere bagud styrekontrolgrebene befinder sig i forhold til neutral, desto hurtigere bevæger maskinen sig baglæns.

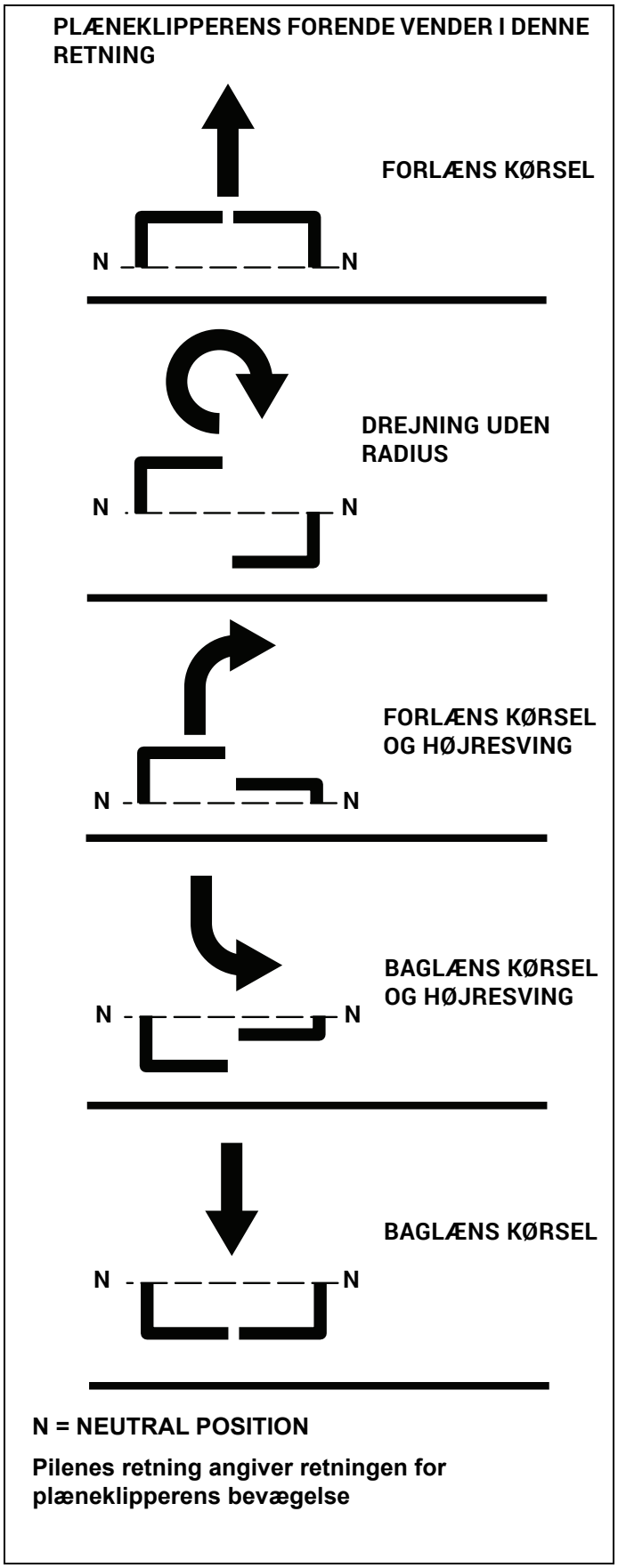

Figur 3-11

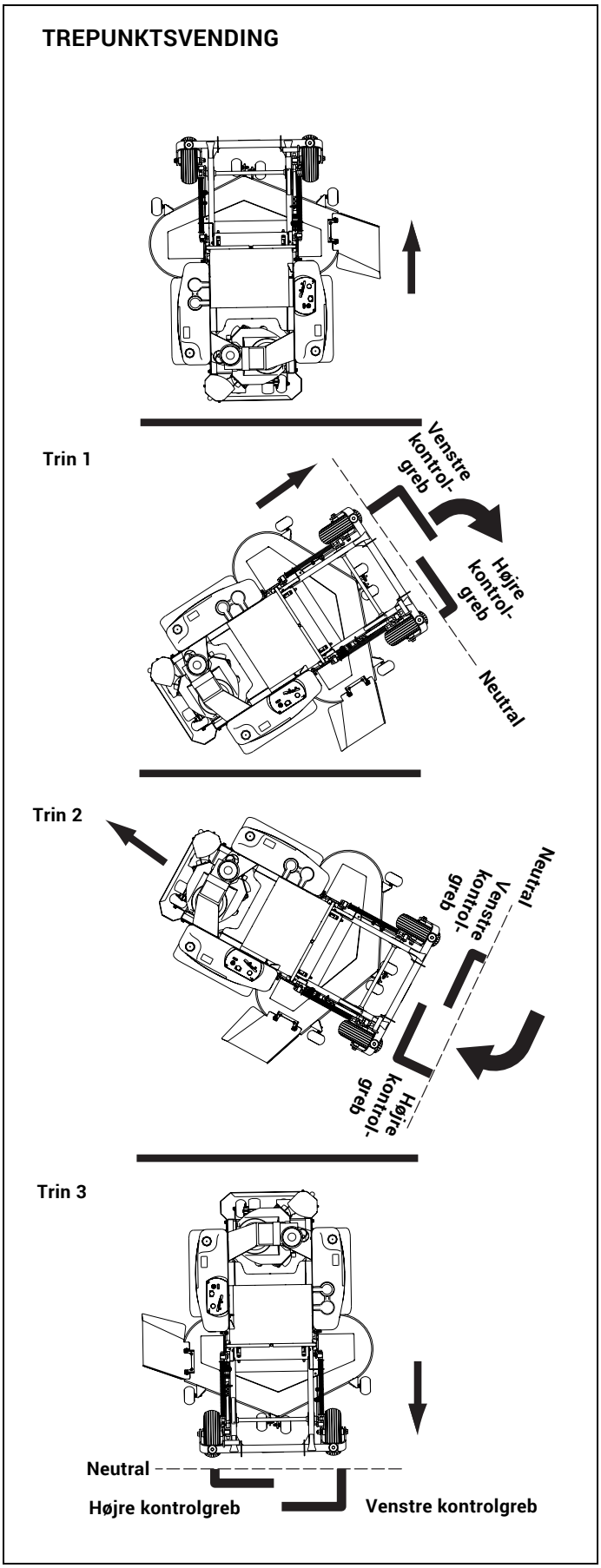

Figur 3-12

Betjeningsforslag

FARE

En uerfaren operatør bør ikke klippe græs på skråninger eller i ujævnt terræn.

Før betjening ved normal hastighed forsøges, skal en uerfaren operatør:

- være helt fortrolig med korrekt brug og betjening af udstyret.
- læse betjeningsvejledningen grundigt.
- forsøgt manøvrering ved lav hastighed.

ADVARSEL

Hvis du mister herredømmet under betjening af maskinen, skal du straks placere styrekontrolgrebene i parkeringsbremseposition. Efterse maskinen, og kontakt din Hustler®-forhandler for at få løst problemet, før betjening af maskinen fortsættes.

ADVARSEL

Maskinens styrekontrolgreb reagerer meget let: Vær forsigtig! Du opnår en glidende betjening ved at bevæge grebene langsomt og undgå pludselige bevægelser. Med øvelse og erfaring bliver du dygtigere til at betjene maskinen. Maskinen kan dreje rundt meget hurtigt. Vær forsigtig ved drejning, og sæt farten ned, før du foretager skarpe sving.

Uerfarne operatører kan have tendens til at overstyre og miste kontrollen. Øv manøvrerne ved lavt motoromdrejningstal (tomgang) på et plant og åbent område, før betjening ved normal hastighed forsøges.

ADVARSEL

Man bør ikke nærme sig dybe lavninger eller hævede forhindringer (som for eksempel rendesten eller kantsten) direkte med høj hastighed i et forsøg på at "springe over" dem, da operatøren vil kunne blive kastet ud af udstyret. Nærm dig med lav hastighed, og ret det ene drivhjul i vinkel mod forhindringen. Fortsæt i vinkel, indtil hjulet går fri, og drej så det modsatte hjul rundt.

Ved drejning på en blød, våd plæne skal du sørge for, at begge hjul drejer enten forlæns eller baglæns. Hvis du drejer omkring et stoppet hjul, kan det beskadige plænen, specielt under klipning.

Indstil gashåndtaget til fuld omdrejningshastighed for maksimal ydeevne. Dette giver drivhjulene og klippeskjoldet maksimal kraft, når der er behov for det. Indstillingen af gashåndtaget styrer direkte knivenes hastighed. Brug styrekontrolgrebene til at styre kørehastigheden og ikke motorens omdrejningstal.

Hold knivene skarpe. Mange problemer med fejlagtige klippemønstre **skyldes sløve knive** eller knive, der er blevet **slebet forkert.** Oplysninger om slibning af knivene findes i afsnittet om vedligeholdelse i denne vejledning. **Knivenes skarphed bør kontrolleres dagligt.**

FARE

Arbejd aldrig med knivene, når motoren kører, eller knappen til skjoldkoblingen er aktiveret (slået til).

Placér altid knappen til skjoldkoblingen i deaktiveret position, placér styrekontrolgrebene i parkeringsbremseposition, sluk motoren, og afmontér det negative batterikabel.

Klods plæneklipperen op, når du skal arbejde under den.

Bær handsker, når du håndterer knivene.

Kontrollér altid, om knivene er beskadiget, hvis plæneklipperen rammer en sten, en gren eller et andet fremmedlegeme under plæneklipning!

Sideudblæsningsskjold – Send græsudblæsningen til højre, væk fra det område, der ikke er klippet. Dette betyder generelt, at du skal bruge et mønster af venstresving. Undgå at sende græsudblæsningen mod områder, der ikke er klippet. Hvis der klippes afklippet græs, belaster det maskinen unødvendigt, og det nedsætter klippeeffektiviteten.

Når en græsplæne klippes første gang, skal græsset klippes en smule længere end normalt for at undgå at kappe det øverste lag af ujævne områder. Hvis græsset klippes højere end 15 centimeter, bør du klippe plænen to gange for at opnå en bedre klippekvalitet.

Under normal klipning bør du kun klippe omkring 1/3 af græsstrået.

Brug vekslende klipperetninger for at sørge for, at græsset vokser lige, og for at opnå en bedre spredning af klipningerne.

Husk, at græs vokser med forskellig hastighed på forskellige tidspunkter af året. Klip hyppigere tidligt på foråret for at vedligeholde den samme klippehøjde. Klip mindre hyppigt midt på sommeren, efterhånden som græsset vokser langsommere. Hvis du ikke kan klippe græsset regelmæssigt, skal du klippe med en høj klippehøjde og så klippe igen to dage senere med en lavere klippehøjde.

Hæv plæneklipperens klippehøjde, hvis maskinens klippebredde er større end den forrige plæneklippers. Det sikrer, at en ujævn plæne ikke klippes for kort.

Hæv plæneklipperens klippehøjde, hvis græsset er lidt højere end normalt, eller hvis det indeholder meget fugt. Klip det derefter igen med en lavere klippehøjde.

Hvis maskinens fremadgående bevægelse skal stoppes under klipning, kan en klump afklippet græs falde ned på plænen. For at undgå dette skal du køre ind på et område, som allerede er klippet, med knivene aktiveret.

ADVARSEL

Sideudblæsningsskjold – Send aldrig udblæsningen af materiale fra plæneklipperen mod tilskuere.

- Betjen aldrig klippeskjoldet med en beskadiget, modificeret, fjernet eller løftet udblæsningssliske, undtagen ved brug af hele græsfanget eller kværnsystemet. Figur 3-13

DA

Udblæsningsslisken kan variere fra denne illustration

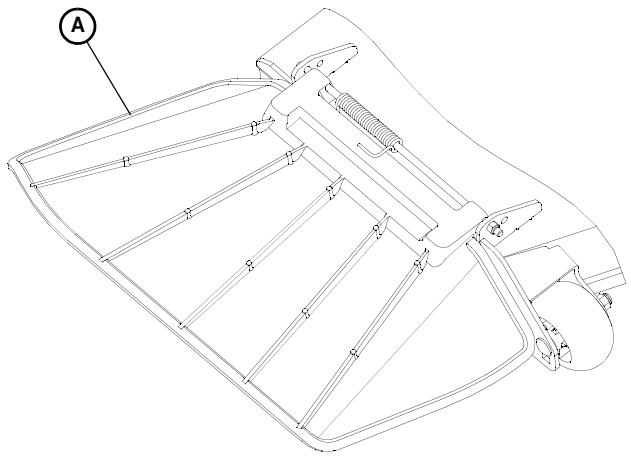

A. Udblæsningssliske

Figur 3-13

ADVARSEL

Bageste udblæsningsskjold – send aldrig udblæsningen af materiale fra plæneklipperen mod tilskuere. Undlad at betjene plæneklipperen, hvis ikke de bageste udblæsningsgummiflapper eller kraftenhedsdeflektoren er på plads. Figur 3-14

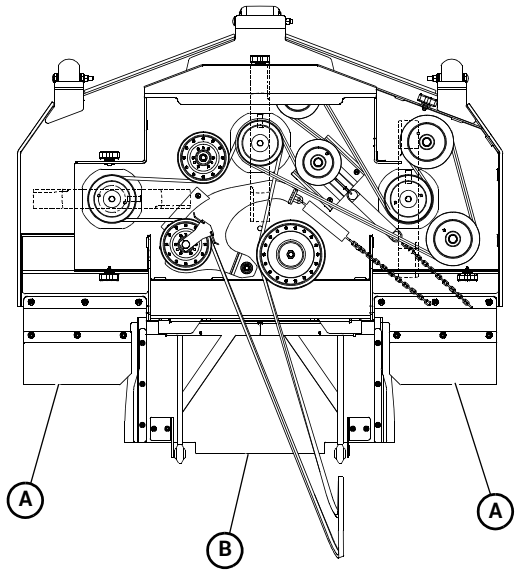

A. Gummiflapper	**B.** Deflektorafskærmning

Figur 3-14

FARE

Forsøg aldrig at foretage justeringer af klippeskjoldet, mens motoren kører, eller med skjoldets drevkobling aktiveret. Plæneklipperens knive kan ikke ses og er placeret meget tæt på skjoldet. Fingre og tæer kan blive klippet af uden varsel.

Flex Forks

Nye Flex Forks® skal have en kort indkøringsperiode. Se afsnittet Vedligeholdelse og justeringer i denne manual for flere oplysninger.

Betjening af skjoldkobling

Inden du går i gang med at bruge plæneklipperen, skal du kontrollere, at knappen til skjoldkoblingen ind- og udkobler knivene korrekt.

ADVARSEL

Sørg for, at området omkring og under skjoldet er ryddet, og at der ikke er nogen omkringstående tæt på, inden du fortsætter.

Sådan kontrolleres knappen til skjoldkoblingen:

1. Start motoren, og kobl skjoldkoblingen ind.
2. Med knappen til skjoldkoblingen oppe (koblingen er koblet ind) og motoren kørende skal du lytte for at kontrollere, at plæneklipperens knive roterer.
3. Tryk nu knappen til skjoldkoblingen ned (koblingen er koblet ud), og lyt med motoren kørende for at kontrollere, at knivene er holdt op med at rotere.
4. Hvis plæneklipperens knive bliver ved med at rotere, når knappen til skjoldkoblingen er nede, skal du straks ophøre med at bruge plæneklipperen og kontakte din Hustler®-forhandler.

Følg disse procedurer for at maksimere koblingens levetid.

1. **Aktivér kun koblingen**, når gashåndtaget er indstillet til cirka **2/3 gas**, og der ikke er **nogen belastning** på knivene. Når koblingen er aktiveret, skal gashåndtaget sættes til fulde omdrejninger.

   Hvis skjoldkoblingen aktiveres ved høje omdrejninger, eller når maskinen er under stor belastning (f.eks. i højt græs), kan det medføre, at remme og/eller den elektriske kobling glider, hvilket medfører ekstra slitage og muligvis beskadigelse.
2. **Deaktivér kun koblingen,** når gashåndtaget er sat til **mindre end 1/2 gas.**

   Koblingen må aldrig deaktiveres, når motoren kører med høje omdrejninger. Hvis gashåndtaget indstilles til mindre end 1/2 gas, når koblingen deaktiveres, forlænges koblingens levetid.

Der gives ikke garanti på skjoldkoblinger, der er ødelagt af forkert ind- og udkobling.

Justering af skjoldets klippehøjde

Skjoldets klippehøjde kan justeres i intervaller på 6,4 mm. Hullerne i højdejusteringsbommen har mellemrum i intervaller på 12,7 mm. Hvis højdejusteringsstoppet vendes om, kan der opnås intervaller på 6,4 mm, fordi 6,4 mm-pladen er en del af stoppet. Figur 3-15

EKSEMPEL: Når højdejusteringsstoppet er placeret i 76,2 mm-hullet, **så 6,4 mm-pladen vender mod fronten på enheden,** bliver klippehøjden 76,2 mm. Når højdejusteringsstoppet er placeret i 76,2 mm-hullet **med 6,4 mm pladen på operatørsiden af hullet,** bliver klippehøjden 82,6 mm.

Kærven placeret på bagsiden af højdejusteringsstangen aktiverer stophåndtaget, når pedalen til løft af skjoldet trykkes helt ned. Dette indstiller skjoldet til **transporttilstand**.

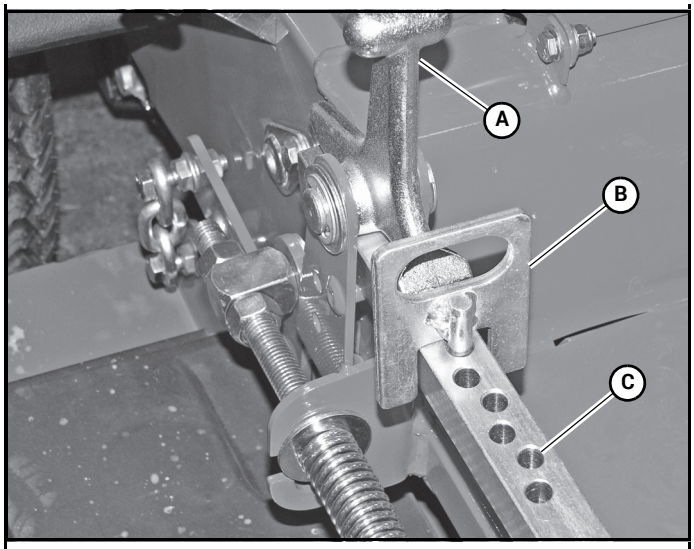

A. Transportgreb **B.** Stift	**C.** Huller for klippehøjde

Figur 3-15

Luftafbøjningsplader

Skjoldene er udstyret med luftafbøjningsplader, der skal justeres foran. Disse afbøjningsplader kan hæves eller sænkes afhængigt af klippeforholdene for at give den bedste klippekvalitet. Figur 3-16 & Figur 3-17

Indstilling	Forhold
A Nederste sæt huller	Tør, sparsom græsbevoksning. Især nyttig ved klipning i en højde på 76,2 mm eller derover. Denne indstilling giver maksimalt vakuum og minimal udblæsning.
B 2. sæt huller	Velplejede græsplæner. Giver det bedste vakuum for den bedste klipning, ved brug hver/hver anden uge.
C 3. sæt huller	Høj græsbevoksning. Den højere indervæg gør det muligt at knække græsset bagover, før det kommer i kontakt med knivene. Dette giver et renere snit.
D Øverste sæt huller	Meget høj græsbevoksning. Giver den maksimale knækhøjde til græsset før klipning. Velegnet til klipning af tilgroet græs.

BEMÆRK: Luftafbøjningspladerne er forindstillet i "B-indstillingen" fra fabrikken.

Luftafbøjningspladerne til 54" skjoldene leveres med to sæt huller pr. plade. Værktøjet til montering af pladerne skal fjernes, og pladerne skal flyttes op eller ned. Værktøjet skal isættes igen i det ønskede sæt huller og strammes til. Figur 3-16

60" og 72" skjoldene leveres med tre sæt monteringsværktøjer til hver luftafbøjningsplade. Det mellemste værktøjssæt skal ikke fjernes i forbindelse med ændring af pladernes indstilling. Dette er en åbning, og værktøjet skal blot løsnes tilstrækkeligt til, at pladen kan flyttes. Det andet værktøj i enderne på pladerne skal fjernes. Når pladerne er blevet indstillet, skal det udvendige værktøj indsættes igen, og det mellemste værktøj skal strammes til. Figur 3-17

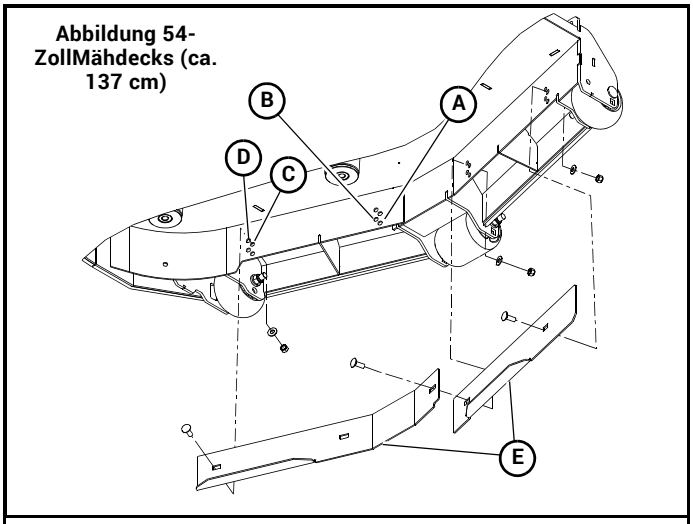

A. Nederste sæt huller **B.** 2. sæt huller **C.** 3. sæt huller	**D.** Øverste sæt huller **E.** Afbøjningsplader

Figur 3-16

DA

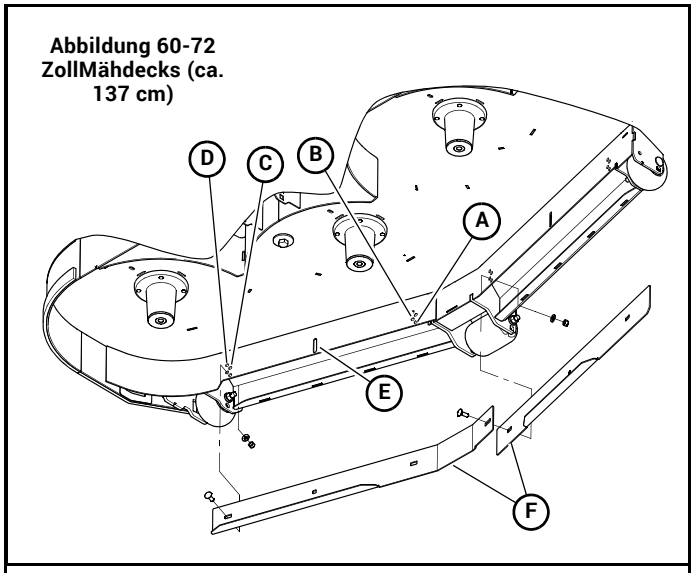

A. Nederste sæt huller	**D.** Øverste sæt huller
B. 2. sæt huller	**E.** Åbning
C. 3. sæt huller	**F.** Afbøjningsplader

Figur 3-17

Hjul mod afkapning af underlag

Hjul mod afkapning af underlag er monteret som standard på disse plæneklippere. Disse hjul mod afkapning af underlag er beregnet til at minimere beskadigelsen af underlaget i ujævnt terræn. Figur 3-18

Bagruller mod afkapning af underlag kan også fås.

Skjoldene kan anvendes med enten en midterrulle mod afkapning af underlag, to sideruller eller tre bagruller. Figur 3-18 & Figur 3-20

Der er to højdejusteringsindstillinger til hjulene/rullerne mod afkapning af underlag. Det øverste hul placerer hjulene/rullerne 25,4 mm under skæreknivene, og det nederste hul placerer dem 50,8 mm under skæreknivene. Figur 3-18 & Figur 3-19

Når klippehøjden er indstillet til 25,4 mm til 76,2 mm, skal hjulene/rullerne mod afkapning af underlag være i den øverste position.

Når klippehøjden er indstillet til 82,6 mm til 127 mm, skal hjulene/rullerne mod afkapning af underlag være i den nederste position.

Når de bageste hjul mod afkapning af underlag justeres, skal de være i det samme akselmonteringshul som de forreste hjul mod afkapning af underlag.

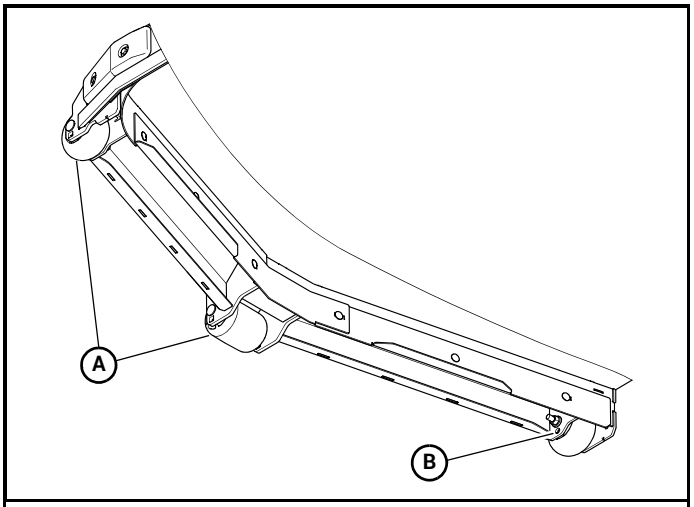

A. Hjul mod afkapning af underlag
B. Justeringshuller

Figur 3-18

Rulle vist i det øverste justeringshul

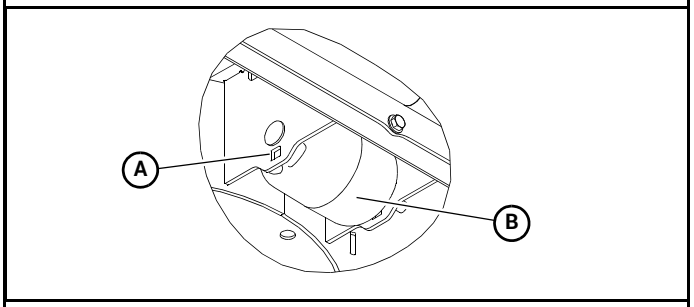

A. Nederste justeringshul
B. Midterrulle mod afkapning af underlag bagpå

Figur 3-19

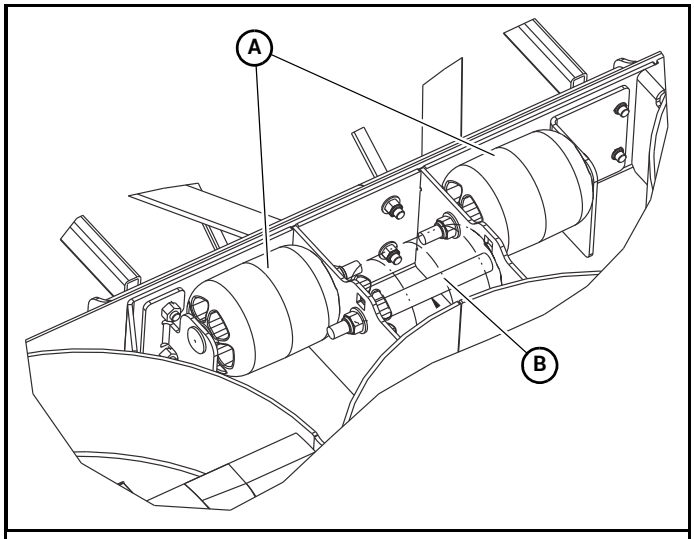

A. Sideruller mod afkapning af underlag
B. Placering af midterrulle mod afkapning af underlag

Figur 3-20

DA

VEDLIGEHOLDELSE OG JUSTERINGER

Sikker vedligeholdelsespraksis

Se afsnittet Sikkerhed i nærværende vejledning for mere detaljerede oplysninger om sikker vedligeholdelse.

Vedligeholdelse – introduktion

Regelmæssig vedligeholdelse er den bedste forebyggelse af dyr driftsstop eller bekostelige reparationer før tiden. De følgende sider indeholder anbefalinger og tidsplaner til vedligeholdelse, som operatøren bør udføre regelmæssigt. For mere detaljerede oplysninger skal du bestille den relevante reservedelshåndbog til din enhed. Se afsnittet *Produktlitteratur* i nærværende betjeningsvejledning for yderligere oplysninger.

Vær opmærksom på usædvanlig støj, da dette kan være tegn på et problem. Efterse maskinen visuelt for unormalt slid eller beskadigelse. Et godt tidspunkt at konstatere mulige problemer på er under planlagt vedligeholdelse. Den bedste forsikring består i at korrigere problemet så hurtigt som muligt.

Fjern kraftig ophobning af smørefedt, olie og snavs, især i motoren og områder med hydrauliske komponenter. Bittesmå støvpartikler er slibende for motor- og hydraulikenheder med snævre tolerancer.

Efterse plæneklipperen dagligt for afklippet græs og indfiltrede metaltråde eller snore. Afklippet græs og jord vil ophobe sig på klippeskjoldets underside, især når græsset er vådt eller har et højt fugtindhold. Denne ophobning hærdes og begrænser knivenes og luftens bevægelse, hvilket sandsynligvis fører til en ringere klippekvalitet. Derfor skal den fjernes regelmæssigt. For at gøre dette vil det være nødvendigt at hæve og klodse klippeskjoldet op ved hjælp af donkrafte eller klodser til helt hævet position. Det ophobede materiale kan derefter skrabes af nedefra.

VIGTIGT: Sædets armlæn – placér styrekontrolgrebene i parkeringsbremseposition og drej armlænene opad, før du løfter sædeplatformen, for at forhindre skader på armlænene.

Visse reparationer kræver hjælp fra en uddannet servicemekaniker, og uuddannet personale må ikke forsøge at udføre dem. Spørg dit Hustler®-servicecenter til råds, når der er behov for assistance.

Momentværdier

ADVARSEL

Der skal udvises særlig stor forsigtighed ved spænding af drivhjulets låsemøtrikker og knivspindelboltene. Hvis disse dele ikke tilspændes med det korrekte moment, kan man risikere, at et hjul eller en kniv falder af, hvilket kan forårsage alvorlig beskadigelse eller personskade.

Momentværdierne er angivet nedenfor:

	N•m
Hjul(låse)møtrikker	95
Knivspindelbolte øverst	95
Knivspindelbolte nederst	160
Hjulmotormøtrik	312

Kun låsemøtrikker - Det anbefales, at disse kontrolleres efter de første to driftstimer til at begynde med, efter hver 50 timer og efter fjernelse i forbindelse med reparation eller udskiftning.

Oplysninger om alle andre momentværdier findes i de almindelige momentskemaer i de forskellige plæneklipperes *reservedelshåndbøger*. Se afsnittet *Produktlitteratur* for bestillingsoplysninger.

For oplysninger om motormomentværdier, se betjeningsvejledningen til motoren.

Dæk

Det er vigtigt for at opnå jævn græsklipning, at dækkene har samme lufttryk. De anbefalede lufttryk er:

Drivhjul	55-83 KPa
Forhjul	55-83 KPa

Hvis du vil bruge massive hjul på din Hustler®-plæneklipper, skal dækkene være godkendte dæk købt hos Hustler® Turf Equipment. Krav i henhold til garantien afvises, hvis maskinen er udstyret med ikke-godkendte massive hjul.

Flex Forks -indkøring

Flex Forks® kan hæve plæneklipperens forende omkring 30 cm, når de først er installeret. Det er ikke nødvendigt at afrette skjoldet igen på dette tidspunkt. Kør plæneklipperen i omkring 20 minutter, stands plæneklipperen, og tjek for at se, om skjoldet er afrettet. Se plæneklipperens vedligeholdelsesvejledning for procedurer til afretning af skjold, hvis justering er nødvendig.

DA

FARE

Forsøg aldrig at foretage justeringer af klippeskjoldet, mens motoren kører, eller med skjoldets drevkobling aktiveret. Plæneklipperens knive kan ikke ses og er placeret meget tæt på skjoldet. Fingre og tæer kan blive klippet af uden varsel.

Smøring

Benyt SAE-universalfedt.

Elektrisk system

VIGTIGT: Se afsnittet Sikkerhed i nærværende vejledning for mere detaljerede oplysninger om sikkerhed i forbindelse med eftersyn af batteriet.

Elsystemet er med 12 volt og negativ jord. Den anbefalede batteristørrelse er:

havetraktorbatteri BCI-gruppe 45 med en kold tørningskapacitet på 480 amp eller mere.

Det anbefales at benytte et vedligeholdelsesfrit batteri. Følg ellers batteriproducentens specifikationer for vedligeholdelse, sikkerhed, opbevaring og opladning.

Hovedlinjesikring

Hustler® Z Diesel-plæneklippere har en 50 amp linjesikring i elsystemet. Dette er den primære sikring, som beskytter hele elsystemet. Den sidder i maskinens bagende tæt på batteriet. Figur 4-1

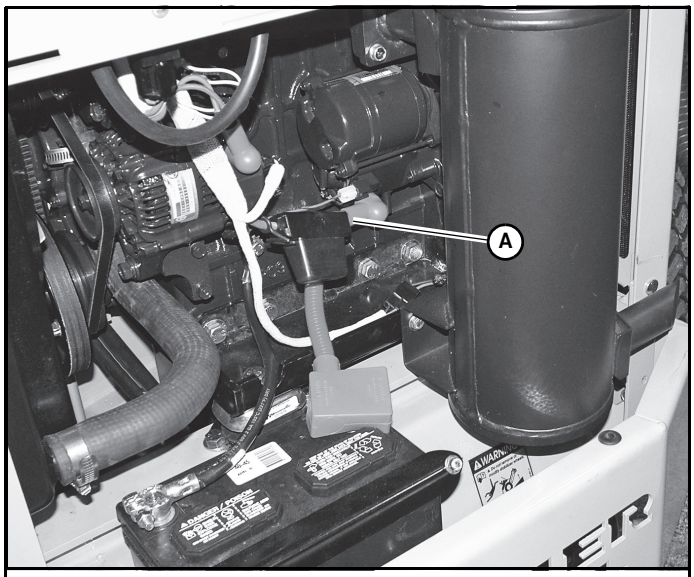

A. 50 amp sikringskabinet

Figur 4-1

Hydrauliksystem

VIGTIGT: Brug aldrig hydraulik- eller automatgearvæske i dette system. Brug kun den angivne motorolie. Husk, at snavs er hydrauliksystemets største fjende. Figur 4-3

WARNING

Hydraulikvæske, der udledes under tryk, kan have tilstrækkelig styrke til at gennemtrænge huden og forårsage alvorlig personskade. Indtrængen af fremmedvæsker i huden skal fjernes kirurgisk indenfor få timer af en læge, der er bekendt med denne type skader, da der ellers kan opstå koldbrand.

Før du sætter tryk på hydrauliksystemet, skal du sikre, at alle forbindelser er tætte, og at alle slanger og rør er i god stand. Hvis du skal lokalisere en lækage under tryk, skal du bruge et stykke pap eller træ – brug aldrig hænderne. Fjern alt tryk fra systemet, før du afbryder eller udfører arbejde på hydraulikrør. Trykket fjernes ved at sænke alle redskaber og slukke for motoren.

Kontroller olieniveauet i hydrauliksystemet efter hver 50 timers drift eller ugentligt, alt efter hvad der indtræffer først. Kontroller systemet oftere, hvis det viser sig at være utæt eller defekt på anden måde.

Plæneklipperen bliver sendt fra fabrikken med SAE 20W50 motorolie i systemet. Brug **SAE 20W50 motorolie, 15W50 syntetisk olie, eller 20W50 syntetisk olie** når systemolien og filteret udskiftes. **Brug Hustler® 100 % syntetisk 20W50 hydrostatisk gearkasseolie for at maksimere gearkassens levetid.**

Væskestanden skal være 25,4 mm fra toppen af beholderen. Figur 4-2

BEMÆRK: Beholderen kræver ca. 11.35 liters SAE 20W50 motorolie, 15W50 syntetisk olie, eller 20W50, når olien skiftes, efter at der er skiftet olie og filter. **Overfyld ikke beholderen.**

Udskift hydrauliksystemets filterelement og olie efter de første 50 driftstimer, og udskift derefter filter og olie i beholderen **for hver 500 timer eller årligt, afhængigt af hvad der kommer først.**

VIGTIGT: Det er nødvendigt at tappe systemolien fra hydraulikbeholderen ved hjælp af beholderens aftapningsprop, inden hydraulikfilteret fjernes. Sæt aftapningsproppen på plads igen, inden du tilsætter systemolie. Figur 4-3

Systemfilteret er placeret i hydraulikbeholderen på tankens underside. **Brug kun et filterelement, der er godkendt af Hustler®.** Brug en 15/16” skruenøgle til at udskifte filteret. Filteret har højregevind. Figur 4-3

VIGTIGT: Fyld filterindsatsen med ren olie, før den monteres, for at forhindre, at der trænger luft ind i pumpen.

VIGTIGT: Se betjeningsvejledning (delnr. 115164) for oplysninger om skiftning af hydraulikolie og filtre.

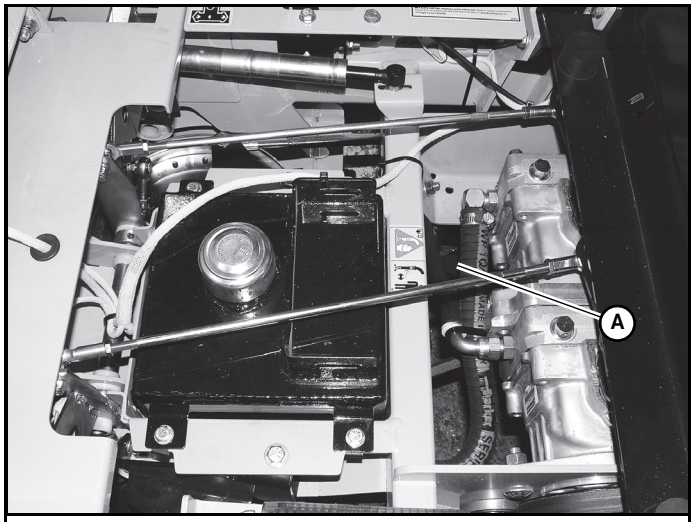

A. Hydraulikbeholder

Figur 4-2

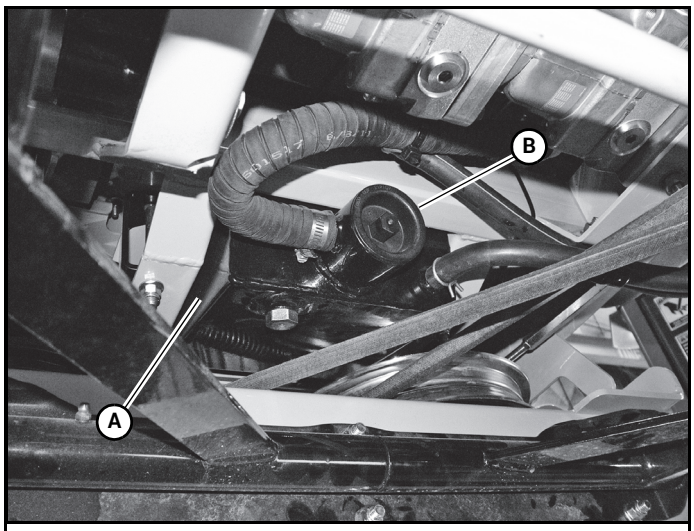

A. Hydraulikbeholder	**B.** Hydraulikfilteret

Figur 4-3

Hydraulikolievarmeveksler

Disse plæneklippere er udstyret med en hydraulikolievarmeveksler. Varmevekslerens spoler skal holdes rene for at sikre, at hydraulikolien fungerer inden for det korrekte temperaturområde.

Tjek og rengør varmeveksleren dagligt og oftere ved snavsede, støvede forhold. Figur 4-4

Brændstofsystem

Se afsnittet *Sikkerhed* i nærværende vejledning for oplysninger om sikker håndtering af brændstof.

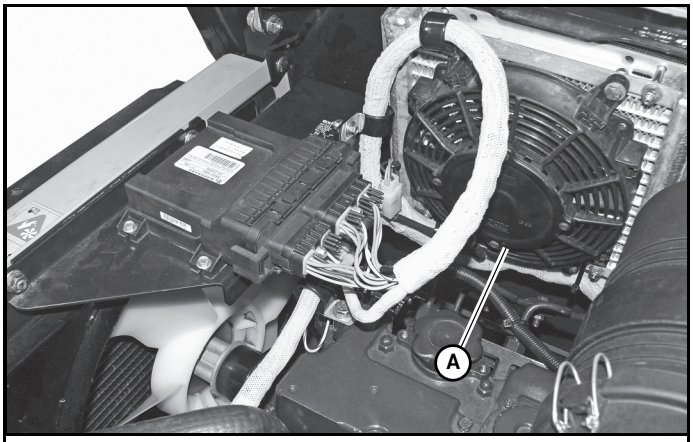

A. Varmeveksler

Figur 4-4

VIGTIGT: Der findes flere oplysninger om emissionskontrol i betjeningsvejledningen til motoren.

Ved udskiftning af dele af brændstofsystemet må der kun anvendes reservedele, der er godkendt af Hustler®.

Brændstoftankene er placeret i plæneklipperens stødfangere. Disse motorer bruger kun nummer 2 dieselbrændstof.

Brændstofafbryderventil

Hustler® Z Diesel -plæneklipperen er udstyret med en **brændstofafbryderventil**, der er placeret bag på førersædet i højre side. Drej ventilen hen i midterpositionen, så brændstof føres fra den højre brændstoftank til brændstofpumpen. I den højre position er brændstoftilførslen til brændstofpumpen afbrudt. I den venstre position føres brændstof fra den venstre brændstoftank til brændstofpumpen. Luk denne ventil for at afbryde brændstoftilførslen til motoren, når der udføres service på brændstofsystemet, eller når maskinen transporteres på en trailer eller lastbil. Figur 4-5

Primer brændstofsystemet

Hvis dieselbrændstofsystemet løber tør, skal den følgende fremgangsmåde følges for at genstarte motoren:

1. Fyld brændstoftankene.
2. Sørg for, at brændstofafbryderventilen er drejet hen til den fulde brændstoftank.
3. Tag fat om spædepumpen, og tryk på den, indtil den bliver hård. Figur 4-6
4. Prøv at starte motoren. Hvis den ikke starter efter 15 sekunders tørning, skal du gentage trin 3.

Hvis motoren stadig ikke vil starte efter adskillige forsøg, skal du kontakte din Hustler®-forhandler.

Vist i positionen for den højre brændstoftank

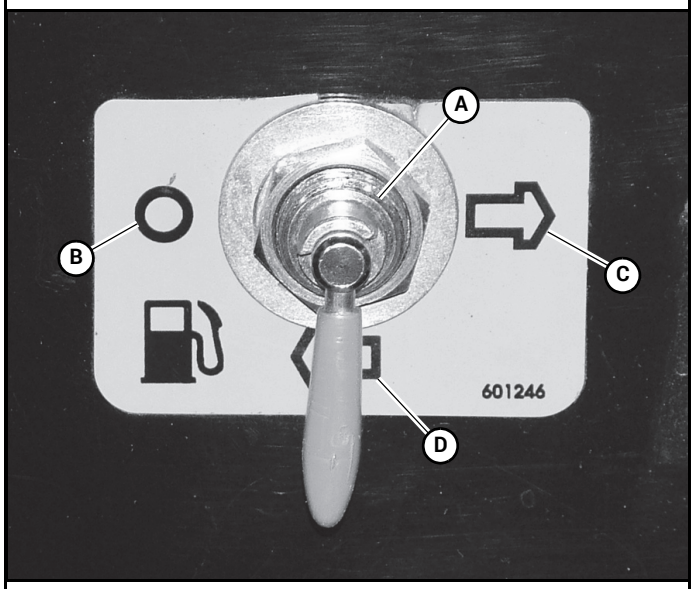

A. Brændstofafbryderventil
B. Brændstoftilførsel afbrudt
C. Venstre brændstoftank
D. Højre brændstoftank

Figur 4-5

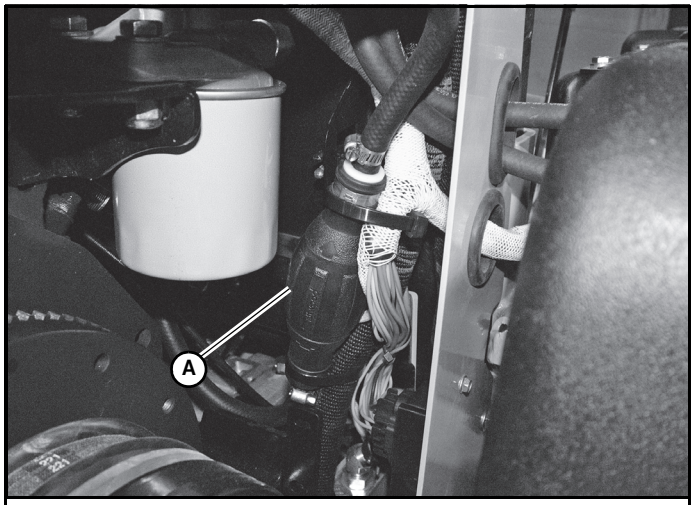

A. Spædepumpe

Figur 4-6

Motorolie og filter

ADVARSEL

Hvis motoren har kørt, og den har opnået driftstemperatur, skal motoren køle ned, inden der skiftes olie. Motor og motorolie kan være meget varmt, så vær forsigtig ved olieskift, og bær passende beskyttelsesudstyr for at undgå at blive forbrændt eller udsat for motorolie.

Efterse oliestanden dagligt og efter hver fire timers drift. Plæneklipperen skal være placeret plant ved kontrol af oliestand. Se betjeningsvejledningen til motoren og vedligeholdelsesskemaet for anbefalinger og kapaciteter i forbindelse med olien.

Skift motorolien og oliefilteret efter de første 50 timers drift og derefter i henhold til motorproducentens anbefalinger. Hvis plæneklipperen betjenes under meget beskidte forhold, anbefales det, at olien skiftes hyppigere. **VIGTIGT:** Når oliefilteret fjernes, skal du være forsigtig med at minimere oliespildet på udstødningssystemet.

Oliefilteret og olieaftapningsproppen er placeret på motorens underside. Figur 4-7

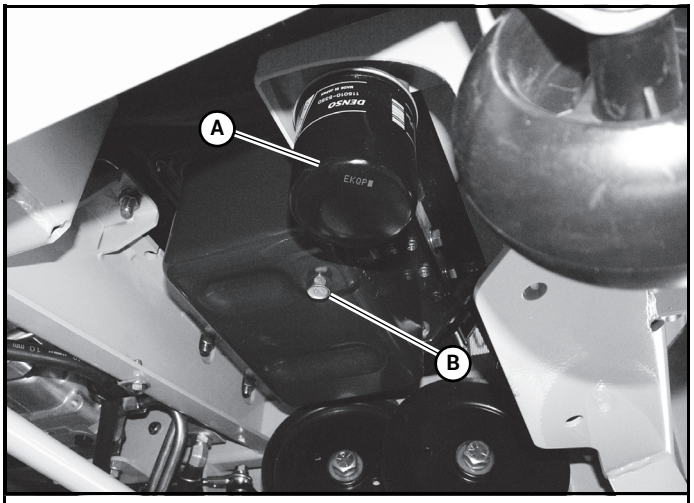

A. Oliefilter
B. Olieaftapningsprop

Figur 4-7

Motorens luftfilter

Udfør vedligeholdelse af motorens luftfilter i henhold til *vedligeholdelsesplanen* andetsteds i nærværende betjeningsvejledning.

Et specialkonstrueret tørfilter er standard på disse plæneklippere, og det leverer ren forbrændingsluft til motoren. Figur 4-8

Disse enheder er udstyret med et sikkerhedsfilter. Filterindsatsen skubbes ind over sikkerhedsfilteret. Figur 4-9

Sikkerhedsfilteret kræver ikke vedligeholdelse, medmindre det bliver forurenet med snavs eller fugt.

Anbefalet serviceprocedure

1. Løsn klemmerne, og fjern indsatsen. Rengør filterskålen med en fugtig klud.
2. Før der installeres en ny filterindsats, skal den efterses ved, at man placerer et skarpt lys inden i det og drejer indsatsen langsomt, mens man kigger efter huller eller flænger i papiret. Kig også pakningerne efter for revner eller flænger. Forsøg ikke at benytte en beskadiget filterindsats, da den lader slibende partikler trænge ind i motoren.

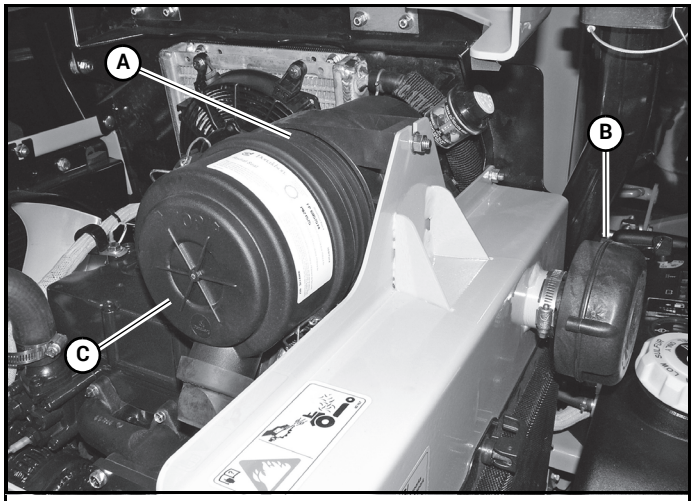

A. Filterskål **B.** Forrenser	**C.** Støvdæksel

Figur 4-8

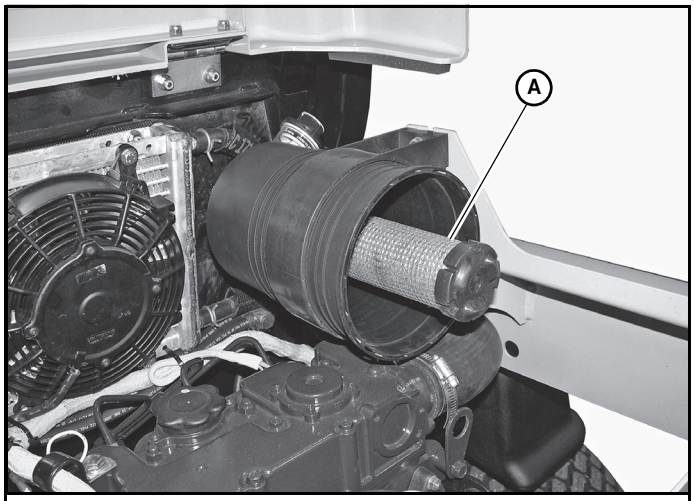

A. Sikkerhedsfilter

Figur 4-9

3. Sæt støvhætten på igen. Sørg for, at den slutter tæt hele vejen rundt om luftfilterhuset, og spænd så klemmerne.
4. Kontrollér regelmæssigt, at alle fittings og klemmer er tætte, og efterse slanger for huller eller revner.
5. Efterse indtagsslangen regelmæssigt for tegn på, at der er trængt støv ind. Find og reparer det sted, hvor der er trængt støv ind.
6. Betjen aldrig en maskine, hvis luftfilteret ikke er installeret.

Ekstra vedligeholdelse

Ekstra vedligeholdelse forekommer, når en luftfilterindsats udtages til rengøring eller udskiftes, før det er nødvendigt. Hver gang filteret udtages, kan der falde en lille mængde snavs og støv ned i indtagssystemet. Dette ophobede snavs kan forårsage en støvet motor. Det kræver blot få gram indtaget snavs i løbet af motorens normale driftlevetid at forårsage en støvet motor.

Rengør ikke indsatsen, den bør kun udskiftes med en ny indsats. Rengøring af brugte luftfilterindsatser vha. ukorrekte rengøringsprocedurer kan medføre støv på indersiden af filteret og forårsage snavsindtag og motorstop.

Det er vigtigt at bemærke, at når en luftfilterindsats rengøres vha. **Hvilken som helst metode,** påtager den person eller det firma, der udfører rengøringen, sig fra da af ansvaret for filterets integritet. **Garantien for luftfiltre ophører ved rengøring eller vedligeholdelse af enhver art, idet filterets tilstand efter vedligeholdelse er fuldkommen ude af kontrol. Derfor vil der, ved et motorstop på en støvet motor, ikke gives nogen garanti godtgørelse hvis luftfilterindsatsen er blevet rengjort eller på nogen måde vedligeholdt.**

En delvist snavset luftfilterindsats fungerer bedre end en ny indsats. Derfor er en snavset filterindsats ikke dårlig for motoren, medmindre den begrænser luftstrømmen i overdreven grad og påvirker motorydelsen. Årsagen er enkel. Mediet i filteret skal være porøst, for at luften kan passere. Når snavset luft passerer gennem filteret, tilstopper snavs nogle af hullerne i mediet, og fungerer reelt som en del af filtermediet. Ved næste omgang snavs hjælper den første snavs med at filtrere selv små partikler, hvilket gør filteret mere effektivt til at forhindre indtrængen af snavs i motoren. Dette kaldes barrierefiltrering.

Naturligvis bliver filtermediet med tiden alt for tilstoppet til, at luften kan passere.

Klippeforholdene afgør, hvor hyppigt luftfilterindsatsen bør udskiftes.

Luftbegrænsningsindikator

På disse enheder er der monteret en luftbegrænsningsindikator i luftfilteret. Figur 4-10

Udskift indsatsen, når begrænsningsindikatoren når den røde linje, som angiver, at filteret skal skiftes. Kontrollér indikatoren dagligt, og udskift indsatsen efter behov eller årligt, afhængigt af hvad der kommer først.

Indikatoren nulstilles ved at trykke på den gule knap efter hver udskiftning af indsatsen. Figur 4-10

DA

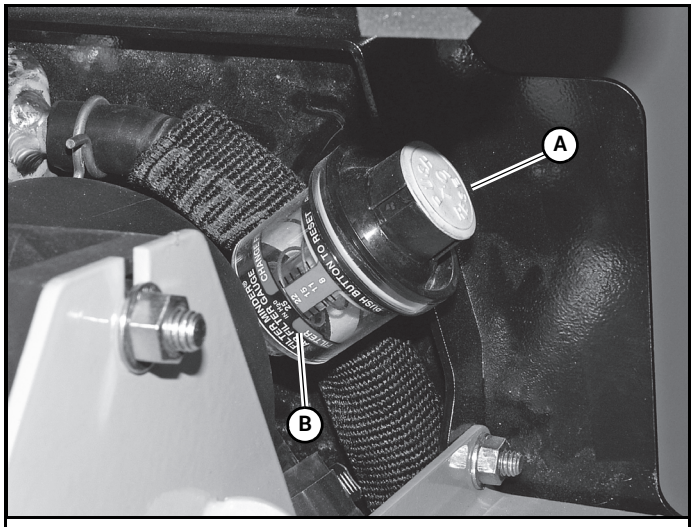

A. Nulstillingsknap	**B.** Indikator

Figur 4-10

Kølesystem

FARE

Fjern aldrig kølerdækslet eller overløbsbeholderens dæksel, når motoren er varm. Der kan trænge varm damp og vand under tryk ud, hvilket kan forårsage alvo lige forbrændinger og eventuel blindhed. Figur 4-11

Motoren afkøles ved hjælp af cirkulationsvand og ethylenglykol-blanding. Køleren er udstyret med et trykdæksel og en overløbsbeholder. En 50-50-blanding anbefales til driften i hele sæsonen. Denne blanding yder antifrostbeskyttelse ned til -32 grader F (-35 grader C). Hvis temperaturen falder under dette niveau, skal der fyldes mere ethylenglykol i blandingen.

Efterse systemet visuelt hver dag før betjeningen af plæneklipperen. Kontrollér kølevæskestanden i overløbsbeholderen bag på motoren i venstre side (Figur 4-11). Når motoren er kold, skal kølevæsken nå op til koldmærket på overløbsbeholderen. Når motoren er varm, skal kølevæsken nå op til varmemærket på overløbsbeholderen. Før kølevæske fyldes på, skal væsken blandes, før den hældes på overløbsbeholderen. Det er ikke nødvendigt at fjerne kølerdækslet for at fylde mindre mængder kølevæske på systemet.

Generel motorvedligeholdelse

Detaljerede instrukser og anbefalinger vedrørende indkøring og regelmæssig vedligeholdelse kan findes i *betjeningsvejledningen til motoren*. Se venligst denne vejledning for anbefalinger vedrørende eftersyn af motoren, smøreoliestand samt oliekvalitet og -viskositet, boltenes tilspændingsmoment osv. Motorgarantien bakkes op af producenten. Man bør være særlig opmærksom på relevante oplysninger, som ikke også er angivet i denne betjeningsvejledning. Man bør være særlig opmærksom på relevante oplysninger, som ikke også er angivet i denne betjeningsvejledning.

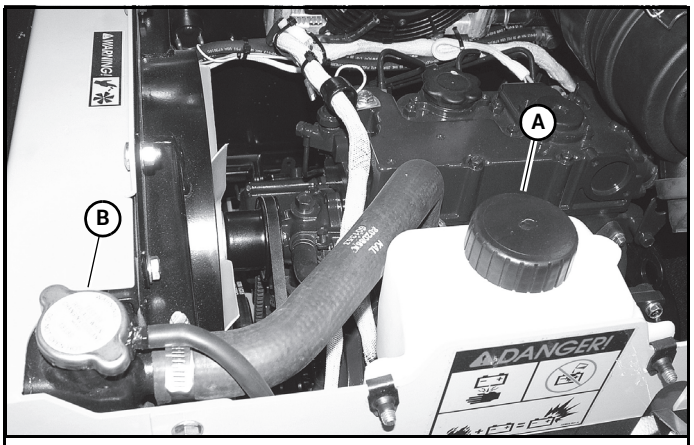

A. Overløbsbeholder	**B.** Kølerdæksel

Figur 4-11

Remme

Efterse regelmæssigt remmene for slid og funktionalitet. Udskift en rem, som viser tegn på:

- alvorlige revner
- flænger
- adskillelse
- vejrmæssig slitage
- sprækker
- forbrænding som følge af friktion.

Let trævling af rembelægningen er ikke tegn på fejl. Skær blot trævlerne væk med en skarp kniv.

ADVARSEL

Hvis pumperemmen svigter, vil det medføre mistet herredømme over maskinen, især ved betjening på en skråning. **Hvis du mister herredømmet under betjening af maskinen, skal du straks placere styrekontrolgrebene i parkeringsbremseposition. Efterse maskinen, og kontakt din Hustler®-forhandler for at få løst problemet, før betjening af maskinen fortsættes.**

Efterse remmens remskivefurer og flanger for slitage. En ny rem, eller en rem i god tilstand, bør aldrig køre imod bunden af furen. Udskift remskiven, hvis dette er tilfældet. Ellers vil remmen miste kraft og glide mere og mere.

Brug aldrig kraft til at tvinge en rem på en remskive, da dette kan overskære eller beskadige fibrene i rembelægningen.

Hold olie og smøremiddel væk fra remme, og brug aldrig remsmøremidler. Disse ting kan forringe remmens tilstand på meget kort tid.

Plæneklipperens knive

Vedligeholdelse af plæneklipperens knive

VIGTIGT: Se afsnittet *Sikkerhed* i nærværende vejledning for oplysninger om sikker håndtering af knive.

Se afsnittet *Udskiftning af plæneklipperens knive* for oplysninger om fjernelse og montering.

ADVARSEL

Plæneklipperens knive er skarpe og kan skære. Pak kniven(e) ind, eller bær handsker, og vær ekstra forsigtig, når du servicerer dem.

Efterse plæneklipperens knive dagligt. De er kilden til effektivitet og en velklippet plæne. Hold knivene skarpe. En sløv kniv river græsset op snarere end at klippe det, hvilket giver en brun, ujævn overflade på græsset i løbet af få timer. En sløv kniv kræver også mere maskinkraft.

Udskift enhver kniv, som er bøjet, revnet eller knækket.

ADVARSEL

Kontrollér altid, om knivene er beskadiget:

- hvis plæneklipperen rammer en sten, en gren eller et andet fremmedlegeme under plæneklipning!
- eller hvis der forekommer unormal vibration under betjening.

Foretag alle nødvendige reparationer, før driften genoptages.

Slib knivene efter det viste mønster. Figur 4-12 Finslibning kan foretages med en fil.

Kontrollér knivenes afbalancering efter slibning. Knivenes afbalancering kan foretages ved at placere kniven på et omvendt stempel eller en 5/8" bolt. Et kommercielt værktøj til afbalancering fås i de fleste isenkramforretninger.

Kniven må ikke hælde eller vippe. Snur kniven langsomt rundt. Den må ikke slingre. Afbalancér kniven før genmontering.

Læg kniven på en flad overflade, og kontrollér den for vridninger (Figur 4-13 og Figur 4-14). Udskift forvredne knive.

Sammenligning af skæv og lige kniv

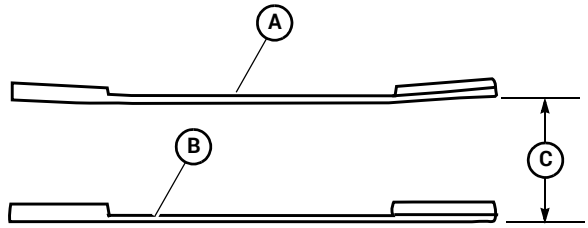

A. Skæv kniv (udskift)
B. Lige kniv
C. Skæreplan

Figur 4-13

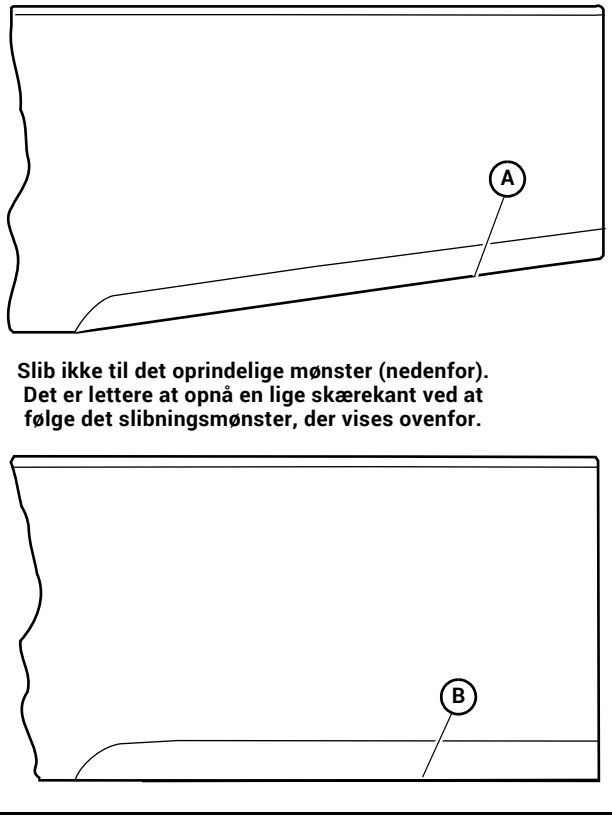

A. Slibningsmønster
B. Oprindelig kant

Figur 4-12

Visning af knive fra enden, sammenligning af vredet og lige kniv

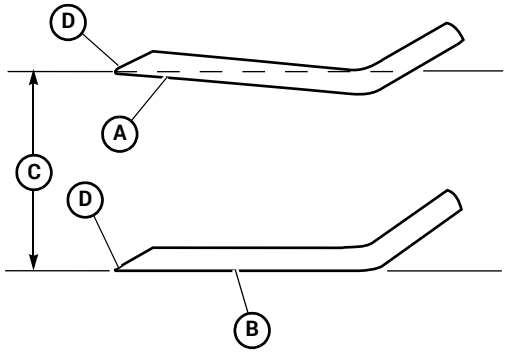

A. Kniv med vredet kant (udskift)
B. Lige kniv kant
C. Skæreplan
D. Skærekant

Figur 4-14

DA

DA

Udskiftning af plæneklipperens knive

VIGTIGT: Se afsnittet *Sikkerhed* i nærværende vejledning for oplysninger om sikker håndtering af knive.

ADVARSEL

Plæneklipperens knive er skarpe og kan skære. Pak kniven(e) ind, eller bær handsker, og vær ekstra forsigtig, når du servicerer dem.

Der kræves en 15/16" tang til at fjerne den 5/8" cylinderskrue, der fastholder kniven i spindelakslen. **BEMÆRK:** Et værktøj til at holde knive (varenummer 381442) kan fås fra Hustler® Turf Equipment. Det er beregnet til at forhindre, at knivene roterer, når de fjernes fra eller monteres på spindlen. Hustler® Turf Equipment-forhandler for flere oplysninger.

Genbrug ikke spindelbolte, som har været spændt over gevind, eller hvis gevindet er slidt eller underskåret. Spænd boltene på spindler til 160,0 Nm, når knivene monteres igen.

ADVARSEL

Hvis boltene ikke spændes til korrekt moment, kan det medføre tab af kniven, hvilket kan forårsage alvorlig personskade.

Korrekt komprimerede hætteskiver opretholder den korrekte kompressionsbelastning på knivene. Udskift hætteskiverne, hvis de er revnede eller fladtrykte.

VIGTIGT: Knivsæggen (den buede del) skal pege opad mod skjoldets inderside for at sikre korrekt klipning.

Når knive monteres, skal de roteres efter montering for at sikre, at knivsspidserne ikke rører hinanden eller plæneklipperens sider.

Plæneklipperknive

Det følgende er en liste med de godkendte plæneklipperknive til denne plæneklipper, som kan fås hos Hustler® Turf Equipment.

FARE

Brug kun originale Hustler®-reserveknive for at sikre, at de originale standarder opretholdes. Hvis der ikke bruges godkendte knive, kan knivene gå i stykker, hvilket kan føre til dødsfald, kvæstelser eller materiel skade.

54" sideudblæsningsskjold	
601012	KNIV, 18,50"-L-F-CW
797704	KNIV, 18,50"-MUL-F-CW
797712	KNIV, 18,50"-GAT-F-CW
797696	KNIV, F 18,50"-H-F-CW
60" sideudblæsningsskjold	
793794	KNIV, 20,50"-L-F-CW
794214	KNIV, 20,50"-MUL-F-CW
794230	KNIV, 20,50"-GAT-F-CW
794685	KNIV, F 20,50"-H-F-CW
602771	KNIV, F20,50"-EHN-F-CW
60" bageste udblæsningsskjold	
600901	KNIV, 20,50"-L-F-CW
795633	KNIV, 20,50"-L-F-CCW
794230	KNIV, 20,50"-GAT-F-CW
601928	KNIV, 20,50"-GAT-F-CCW
72" bageste udblæsningsskjold	
796839	KNIV, F 23,86"-L-F-CW
796508	KNIV, F 23,86"-L-F-CCW
794867	KNIV, 23,86"-GAT-F-CW
601929	KNIV, 23,86"-GAT-F-CCW

Indstilling af sædet

VIGTIGT: Enhver vedligeholdelse, som kræver fjernelse af sikkerhedsskærme, **skal** udføres af en uddannet servicetekniker.

Der er to sæde muligheder for disse slåmaskiner. Følgende er justeringer for hver af disse pladser.

Sæde (mulighed 1)

Det affjedrende sæde kan justeres på fem forskellige måder for at opnå den mest komfortable position:

1. Bagudrettet vinkel (Figur 4-15)
2. Spil fremad og bagud (Figur 4-15)
3. Vægt (Figur 4-15)
4. Isolator (Figur 4-15)
5. Armlæn (Figur 4-16)

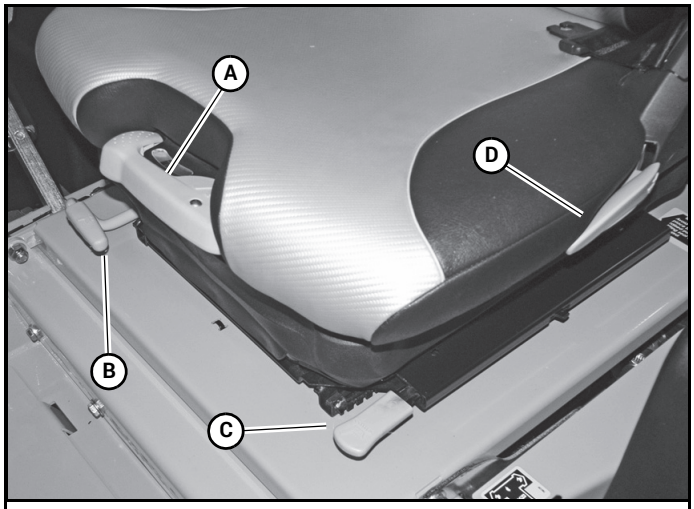

A. Vægtjusteringskontrol **B.** Frem og tilbage kørehåndtag	**C.** Isolator **D.** Bagvinkelkontrol

Figur 4-15

A. Armlænskontrol

Figur 4-16

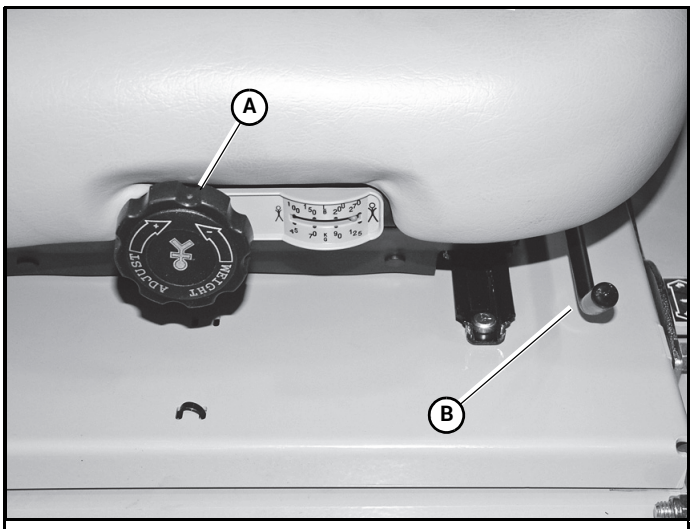

A. Håndtag til vægtjustering
B. Håndtag til frem ad- og bagudposition

Figur 4-17

A. Bagvinkelkontrol

Figur 4-18

Sæde (mulighed 2)

Det affjedrende sæde kan justeres på fem forskellige måder for at opnå den mest komfortable position:

1. Bagudrettet vinkel (Figur 4-18)
2. Spil fremad og bagud (Figur 4-17)
3. Vægt (Figur 4-17)
4. Lændestøtte (Figur 4-19)
5. Armlæn (Figur 4-20)

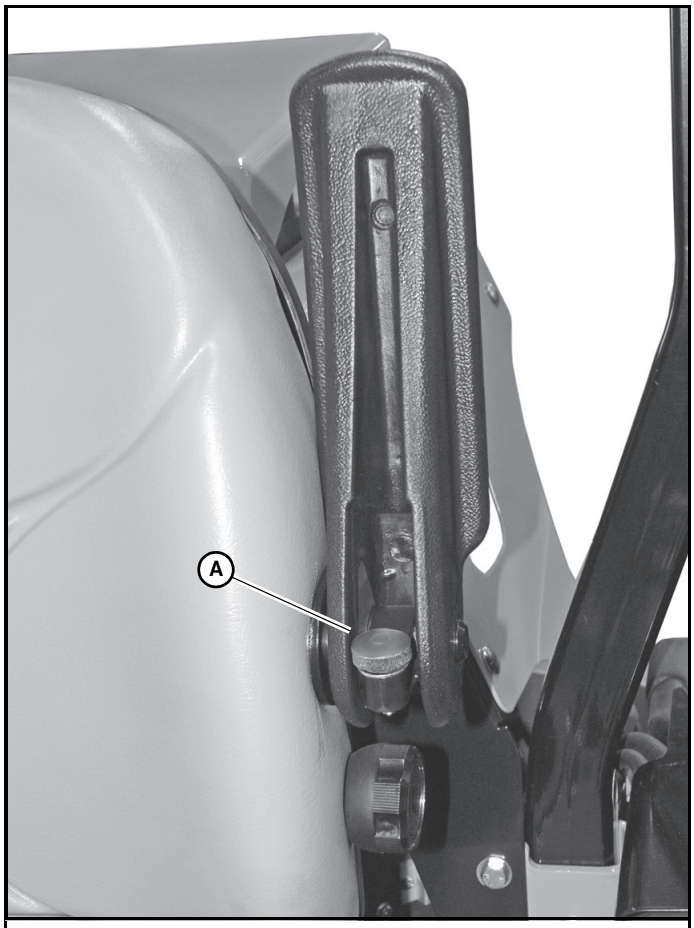

A. Armlænstyring

Figur 4-20

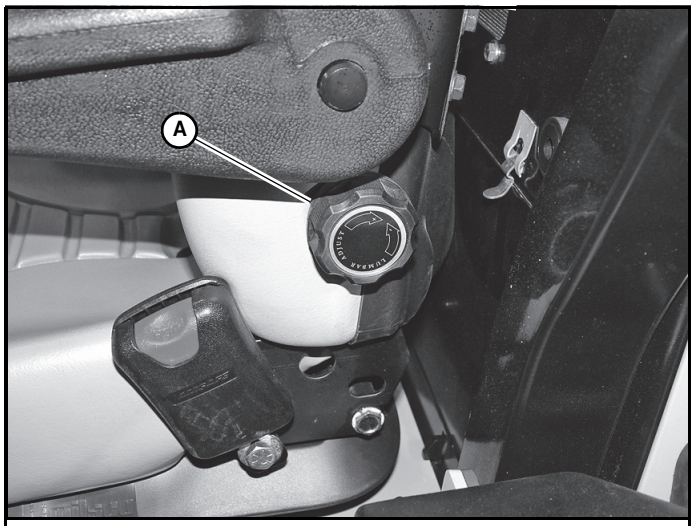

A. Håndtag til lændestøtte

Figur 4-19

Sæde (mulighed 3)

Dette sæde kan justeres på to forskellige måder for at opnå den mest komfortable position:

1. Brug sædets udløserhåndtag til at skubbe sædet fr mad og bagud. Figur 4-21
2. Juster sædets hårdhed ved at dreje på kørejusteringsknappen. Figur 4-21

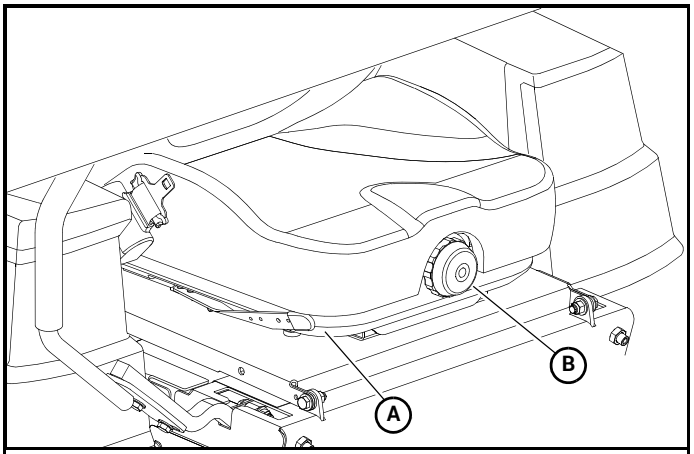

A. Sædets udløserhåndtag	**B.** Kørejusteringsknap

Figur 4-21

Justering af styrekontrolgrebene

Styrekontrolgrebene kan justeres, så de er bekvemme for operatøren. Når sætskruerne, som fastgør det øverste kontrolgreb til det nederste kontrolgreb, løsnes, (Figur 4-22), kan det øverste kontrolgreb drejes rundt, så det passer bedst til operatørens ønske.

Styrekontrolgrebene kan også justeres op og ned. Fjern sætskruerne, og glid det øverste kontrolgreb op eller ned, og justér hullerne i det i forhold til hullerne i det nederste greb. Indsæt sætskruerne igen, og stram dem.

Styrekontrolgrebene skal justeres, så de er på linje med hinanden i neutral position.

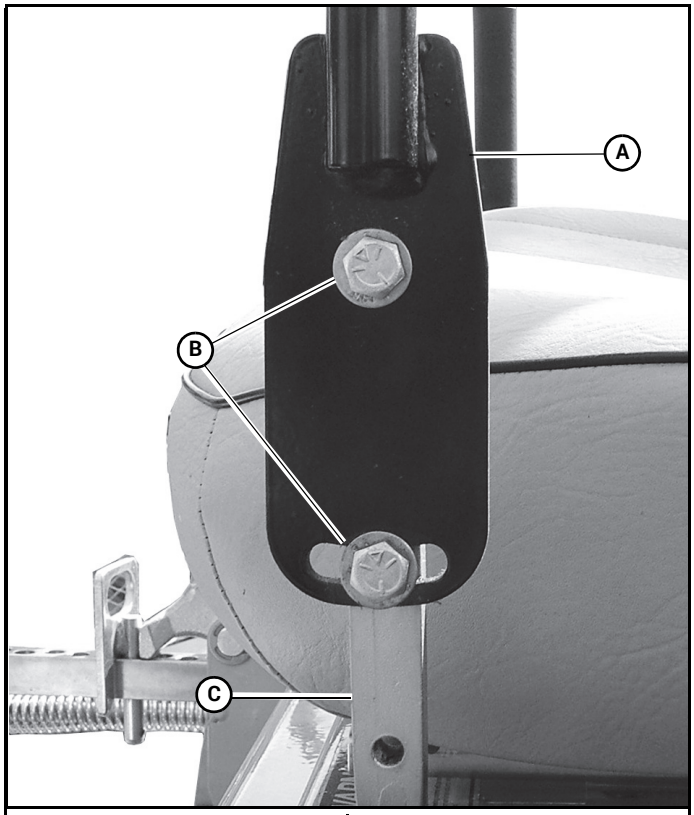

A. Det øverste kontrolgreb **B.** Sætskruer	**C.** Det nederste kontrolgre

Figur 4-22

DA

DA

Vedligeholdelsesplan

Se Figur 4-23, Figur 4-24, Figur 4-25, Figur 4-26, Figur 4-27, Figur 4-28, og Figur 4-29

UDFØR SERVICE EFTER DE ANGIVNE INTERVALLER	UGENTLIGT ELLER FOR HVER 50 TIMER	MÅNEDLIGT ELLER FOR HVER 100 TIMER	*ÅRLIGT ELLER FOR HVER 500 TIMER
Kontrol af startlåssystem	Før brug		
Kontrol af kølevæskestand (11)	Før brug		
Visuelt eftersyn af enheden for løse bolte og møtrikker og/eller beskadigede dele	Før brug		
Visuelt eftersyn af dækkene	Før brug		
Kontrol af olieniveau, motor (1)(4)	Før brug eller hver 4. time		
Rengøring af varmeveksler (8)	Før brug eller hver 4. time		
Kontrol af kølergitter (11)	Før brug eller hver 4. time		
Rengøring af luftindtagsskærmen (11)	Før brug eller hver 4. time		
Kontrol af brændstofniveau	Før brug		
Knive – skarpe og sikkert fastgjort	Før brug		
Udblæsningssliske – sikkert monteret og i nederste position	Før brug		
Rengøring af motor- og pumperum (11)	Dagligt		
Kontrol af luftfilterets serviceindikator (8)	Dagligt		
Udskiftning af luftfilterets papirelement (5)(10)	Efter behov		
Tilspidsede hjulgaffellejer	Regelmæssig vedligeholdelse er ikke nødvendig		
Eftersyn af kølerlegemet	X		
Smøring af skjoldets skubbearme (8)	X		
Smøring af tomgangspumpe (8)	X		
Smøring af skjoldets højdedrejetap (8)	X		
Skift af motorolie og filter (1)(4)	X		
Rengøring af cylinder og hovedribbe (11)	X		
Kontrol af batteriforbindelser (11)	X		
Kontrol af dæktryk med en måler	X		
Kontrol af hydraulikolieniveau (11)	X		
Rengøring af motoren udvendigt (10)	X		
Kontrol af pumperemmens og skjoldremmens stramning og tilstand (6)(11)		X	
Kontrol af brændstofsystem (7)(11)		X	
Kontrol af hydraulikrør (11)		X	
Kontrol af brændstofventil og krans (7)		X	
Stramning af låsemøtrikker på hjul (2)		X	
Skift af brændstoffilter (7)			X
Rengøring og udskiftning af hydraulikpåfyldningsdæksel (11)			X
Skift af hydraulikoliefilter og olie (3) (11)			X
Udskiftning af motorkølevæske (11)			X
Rengøring af kølerlegemet (8)(11)			X
Kontrol af styrtbøjlens monteringsværktøj (9)			X

BEMÆRKNINGER:

1. Første olieskift skal ske efter 50 timers drift. Skift derefter olie efter hver 100 timers drift. Skift hyppigere under støvede eller snavsede forhold og i perioder med varmt vejr. Hustler® motorolie anbefales.
2. Spænd først og efter de første to timers drift.
3. Første skift af hydraulikoliefilter skal ske efter **50 timers** (en uges) drift. **Udskift filter og olie for hver 500 timer eller årligt,** afhængigt af hvad der kommer først. Brug Hustler® 100 % syntetisk 20W50 hydrostatisk gearkasseolie for at maksimere gearkassens levetid.
4. Skift motoroliefilter i henhold til motorproducentens anbefalinger. Anbefalinger og andre vedligeholdelsesoplysninger kan findes i motorens betjeningsvejledning.
5. Udfør service hyppigere under støvede eller snavsede forhold. Vær forsigtig under vedligeholdelse for at forhindre, at der kommer støv i motoren. **Rengør ikke** filterindsatsen. Udskift den med en ny.

6. **Kun pumperemmen – efterses for hver 100 timer**, og udskiftes, hvis den viser tegn på slitage eller sprækker. I modsat fald skal den **udskiftes for hver 400 timer eller hvert 2. år**, afhængigt af hvad der kommer først.
7. Kontrollér brændstofsystemet for sprækker og lækage, herunder, men ikke begrænset til, slanger til brændstofrøret, brændstofventil, udluftningsslanger, udluftningsventil, dampventil, beholder med aktivt kul og kranse. Reparer efter behov.
8. Skift hyppigere under støvede eller snavsede forhold og i perioder med varmt vejr.
9. Efterse styrtbøjlen efter de første 20 timers drift og derefter for hver 500 timers drift eller årligt, afhængigt af hvad der kommer først.
10. Der henvises til motorens brugervejledning til motortjenesteoplysninger.
11. Alt vedligeholdelsesarbejde, der kræver, at sikkerhedsafskærmninger fjernes, **skal** udføres af en uddannet servicetekniker.

*Efter gennemførelse af vedligeholdelsescyklus (500 timer) gentages cyklus.

Vedligeholdelsesdiagram

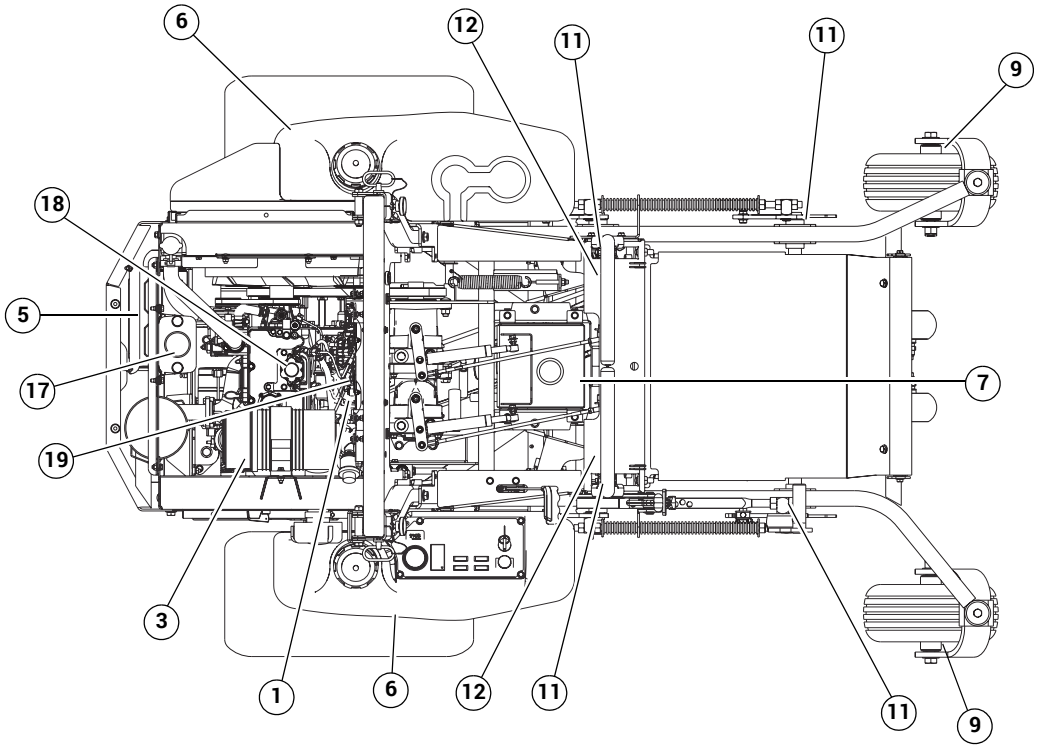

Figur 4-23

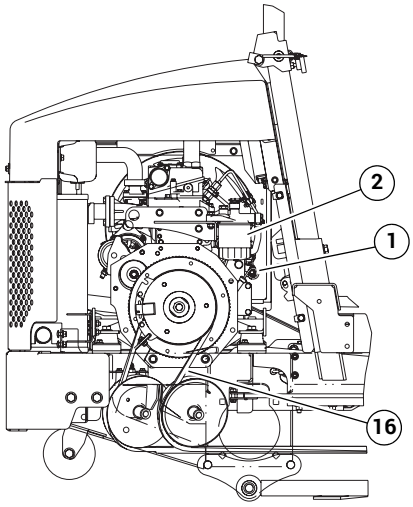

Figur 4-24

1. Oliepind
2. Brændstoffilter
3. Motorluftfilter
4. Aftapningsventil til motorolie
5. Batteri
6. Brændstoftanke
7. Hydraulikolietank
8. Hydraulikoliefilter
9. Drejetapper til målehjul (2)
10. Motoroliefilter
11. Drejetapper til løft af skjold (4)
12. Parkeringsbremseknap
13. Køredæk
14. Drejetap til tomgangspumpe (1)
15. Pumperem
16. Drivremmen til skjoldet
17. Kølevæskepåfyldning
18. Motoroliepåfyldning
19. Hydraulikolievarmeveksler
20. Drejetapper til skjoldets skubbearm (2)
21. Skjoldrem (1 eller 2)
22. Drejetapper til spindelhus (3)
23. Knive (3)

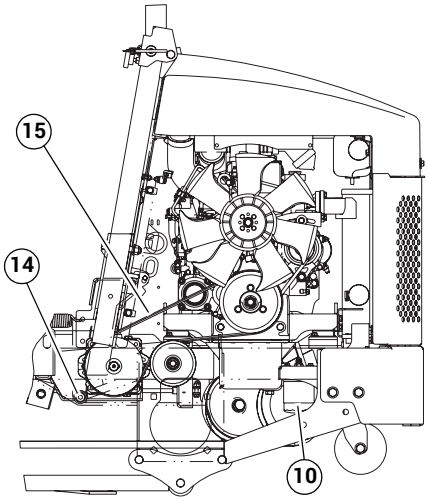

Figur 4-25

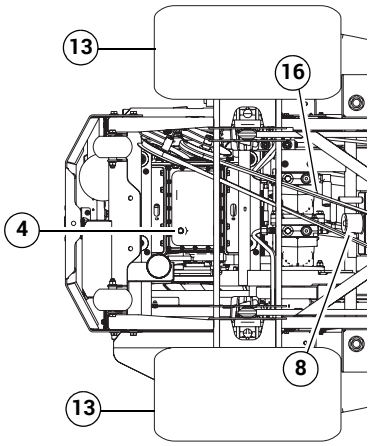

Figur 4-26

Sideudblæsningsskjold
Vedligeholdelsesdiagram og remføring

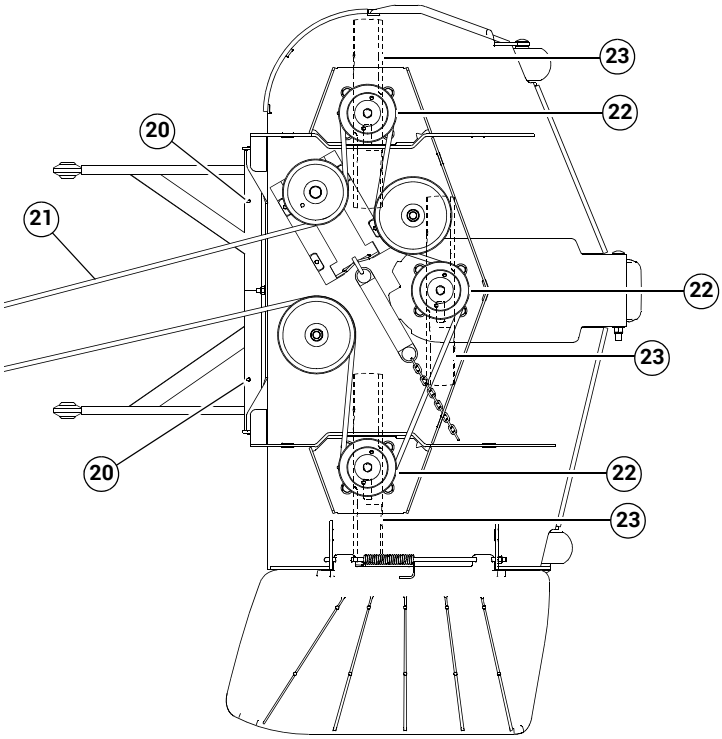

1. Oliepind
2. Brændstoffilter
3. Motorluftfilter
4. Aftapningsventil til motorolie
5. Batteri
6. Brændstoftanke
7. Hydraulikolietank
8. Hydraulikoliefilter
9. Drejetapper til målehjul (2)
10. Motoroliefilter
11. Drejetapper til løft af skjold (4)
12. Parkeringsbremseknap
13. Køredæk
14. Drejetap til tomgangspumpe (1)
15. Pumperem
16. Drivremmen til skjoldet
17. Kølevæskepåfyldning
18. Motoroliepåfyldning
19. Hydraulikolievarmeveksler
20. Drejetapper til skjoldets skubbearm (2)
21. Skjoldrem (1 eller 2)
22. Drejetapper til spindelhus (3)
23. Knive (3)

Figur 4-27

Bageste udblæsningsskjold Vedligeholdelsesdiagram og remføring

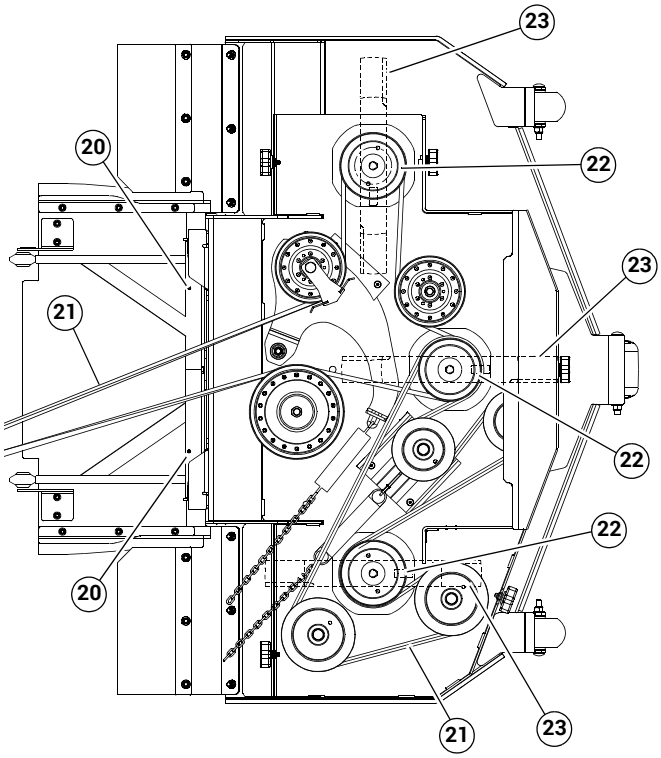

Figur 4-28

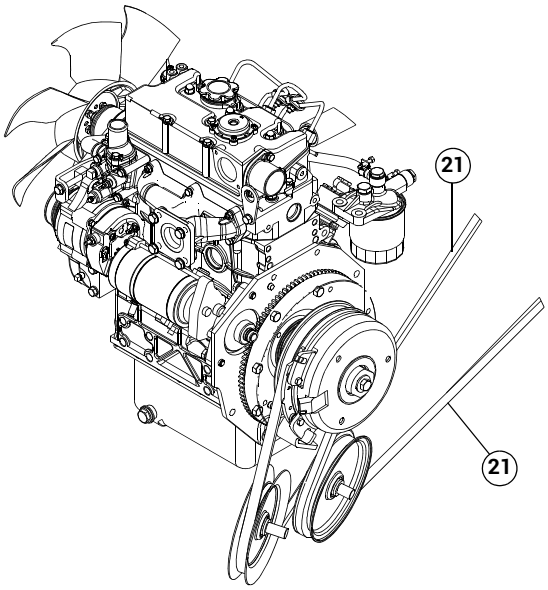

Figur 4-29

1. Oliepind
2. Brændstoffilter
3. Motorluftfilter
4. Aftapningsventil til motorolie
5. Batteri
6. Brændstoftanke
7. Hydraulikolietank
8. Hydraulikoliefilter
9. Drejetapper til målehjul (2)
10. Motoroliefilter
11. Drejetapper til løft af skjold (4)
12. Parkeringsbremseknap
13. Køredæk
14. Drejetap til tomgangspumpe (1)
15. Pumperem
16. Drivremmen til skjoldet
17. Kølevæskepåfyldning
18. Motoroliepåfyldning
19. Hydraulikolievarmeveksler
20. Drejetapper til skjoldets skubbearm (2)
21. Skjoldrem (1 eller 2)
22. Drejetapper til spindelhus (3)
23. Knive (3)

Vedligeholdelseslog

Udfør den første udskiftning af olie og filter til hydrauliksystemet efter de første 50 timers brug.

Dato:	Udført vedligeholdelse/service:
Forhandler:	
Timetælleraflæsning:	
Dato:	Udført vedligeholdelse/service:
Forhandler:	
Timetælleraflæsning:	
Dato:	Udført vedligeholdelse/service:
Forhandler:	
Timetælleraflæsning:	
Dato:	Udført vedligeholdelse/service:
Forhandler:	
Timetælleraflæsning:	
Dato:	Udført vedligeholdelse/service:
Forhandler:	
Timetælleraflæsning:	

Dato:	Udført vedligeholdelse/service:
Forhandler:	
Timetælleraflæsning:	
Dato:	Udført vedligeholdelse/service:
Forhandler:	
Timetælleraflæsning:	
Dato:	Udført vedligeholdelse/service:
Forhandler:	
Timetælleraflæsning:	
Dato:	Udført vedligeholdelse/service:
Forhandler:	
Timetælleraflæsning:	
Dato:	Udført vedligeholdelse/service:
Forhandler:	
Timetælleraflæsning:	

DA

FEJLFINDING

Størstedelen af de driftsproblemer, der forekommer i et system, kan spores tilbage til forkerte justeringer eller forsinket service. En konsekvent forebyggende vedligeholdelse, som er beskrevet i afsnittet *Vedligeholdelse* i denne vejledning, vil forebygge mange problemer. Følgende diagram er udarbejdet til at hjælpe dig med at lokalisere et problem ved at foreslå sandsynlige årsager og anbefalede løsninger.

SYMPTOMER	MULIGE ÅRSAGER	FORESLÅEDE LØSNINGER
Startmotoren roterer ikke	Styrekontrolgrebene er ikke i parkeringsbremseposition, eller kontakten er ikke justeret.	Placér styrekontrolgrebene i parkeringsbremseposition, eller justér kontakten igen.
	Knap til skjoldkobling er aktiveret	Deaktiver knappen til koblingen
	Svagt eller dødt batteri	Genoplad, eller udskift
	De elektriske forbindelser er korroderede eller løse	Kontroller de elektriske forbindelser
	For yderligere årsager	Se betjeningsvejledningen til motoren
Motoren starter ikke, starter brat eller går i stå igen	Der mangler brændstof, eller ledningen er ikke tilsluttet	Fyld tanken, eller udskift ledningen (yderligere oplysninger kan findes i afsnittet *Brændstofsystem*)
	Brændstofventilen er lukket	Åbn brændstofventilen
	Der er ikke korrekt brændstof i brændstofsystemet	Tøm tanken, og påfyld den korrekte type brændstof
	Der er snavs i brændstoffilteret	Udskift brændstoffilter
	Der er snavs, vand eller gammelt brændstof i brændstofsystemet	Kontakt din forhandler
	Chokeren er ikke aktiveret	Flyt chokergrebet til ON
	Adskillige	Se betjeningsvejledningen til motoren
Motor: Sætter hele tiden ud eller kører ujævnt eller stødvist	Adskillige	Se betjeningsvejledningen til motoren
Mistet kraft, eller systemet fungerer ikke i den ene retning	Blokering i luftfilteret	Servicér luftfilteret
	Blokering i hydraulikledning	Kontakt forhandleren
	Intern forstyrrelse eller lækage i hjulmotor	Kontakt forhandleren
	Utilstrækkelig forsyning af hydraulikolie	Kontroller standen i beholderen
		Få forhandleren til at kontrollere hydraulikpumpen
	Dårlig kompression	Kontakt forhandleren
	Styreforbindelsen skal justeres	Justér forbindelsen
	Bugsérventilen er åben	Luk bugsérventilen
	Drivremmen til traktion er slidt, løs eller knækket	Påmontér en ny drivrem til traktion
	Luft i systemet	Kontrollér filter og fittings
	For yderligere årsager	Se betjeningsvejledningen til motoren

SYMPTOMER	MULIGE ÅRSAGER	FORESLÅEDE LØSNINGER
Væske afkølet eller overophedning af dieselmotorer: Temperaturlampen lyser Køleren skal hyppigt genopfyldes Kølevæsken ser rusten ud Hørbar alarm	Utætheder i systemet	Udskift/stram slanger og tilslutninger
	Lav kølevæskestand	Hæld kølevæske på
	Tilstoppet kølergitter	Rens gitteret
	Termostaten sidder fast eller fungerer ikke	Se betjeningsvejledningen til motoren
	Fejlbehæftet varmelampe	Kontakt din forhandler
Lavt motorolietryk	Lavt olieniveau	Påfyld olie
	Olien er fortyndet eller for let	Skift olie, og undersøg, hvad der forårsager forureningen
	Fejl på oliepumpe	Kontakt din forhandler
Højt olieforbrug	Adskillige	Kontakt din forhandler
Plæneklipperen starter i ryk eller kører kun i en retning	Styrekontrolforbindelsen skal justeres	Justér forbindelsen
	Fejl på pumpe eller hjulmotor	Kontakt din forhandler
	Trækventilerne er ikke lukket helt	Luk trækventilerne
Hydrauliksystemet er for varmt (olien i tanken lugter harsk)	Lavt hydraulikolieniveau	Fyld tanken
	Fejl på hydraulikpumpe	Kontakt din forhandler
	Hydraulikolievarmevekslerен er tilstoppet	Rengør varmevekslerens kerne
Plæneklipperen bevæger sig langsomt, når styrekontrolgrebene er i neutral.	Styreforbindelsen skal justeres	Justér forbindelsen
Plæneklipperen cirkler eller drejer i én retning	Styreforbindelsen skal justeres	Justér forbindelsen
	Hjulmotorerne er fejlbehæftede	Kontakt din forhandler
	Dækkene er ikke korrekt oppumpet	Justér lufttrykket til 55-83 KPa
	Fejl på hydraulikpumpe	Kontakt din forhandler
Plæneklipperen bevæger sig langsomt, når parkeringsbremsen aktiveres	Styreforbindelsen er ikke justeret korrekt	Justér styreforbindelsen
	Bremserne skal justeres	Justér parkeringsbremserne

DA

DA

SYMPTOMER	MULIGE ÅRSAGER	FORESLÅEDE LØSNINGER
Der er unormal vibration	Motorens monteringsbolte er løse	Stram motorens monteringsbolte
	Motorens remskive, tomgangsremskiven eller knivenes remskive er løs	Spænd den relevante remskive
	Motorens remskive er beskadiget	Kontakt din forhandler
	Skæreknivene er bøjede eller ude af balance	Montér nye skæreknive
	En knivs monteringsbolt er løs	Stram knivens monteringsbolt
	Spindellejet er slidt eller løst	Udskift eller spænd spindellejet
	En knivspindel er bøjet	Kontakt din forhandler
Knivene roterer ikke	Drivremmen til klippeskjoldet er slidt, løs eller knækket	Påmontér en ny drivrem til skjoldet
	Drivremmen til skjoldet er røget af remskiven	Påmontér drivremmen til skjoldet, og find årsagen
	Den elektriske kobling aktiverer ikke	Kontrollér og/eller udskift 10 amp-sikringen. Kontakt din forhandler

SYMPTOMER	MULIGE ÅRSAGER	FORESLÅEDE LØSNINGER
Ujævn skærehøjde	Knivene er ikke skarpe	Slib knivene
	En eller flere skæreknive er bøjet	Montér nye skæreknive
	Klippeskjoldet er ikke jævnt	Justér klippeskjoldet i henhold til afsnittet om *justering af skjold og højdejustering* i betjeningsvejledningen
	Et hjul til beskyttelse mod afkapning af underlaget er ikke indstillet korrekt	Justér højden på hjulet til beskyttelse mod afkapning
	Undersiden af klippeskjoldet er snavset	Rengør undersiden af klippeskjoldet
	Dækkene er ikke korrekt oppumpet	Justér lufttrykket til 55-83 KPa
	En knivspindel er bøjet	Kontakt din forhandler
	Flex Forks® er installeret	Juster skjoldet efter den indledende indkøringsperiode i henhold til afsnittet om justering af skjold i vedligeholdelsesvejledningen.

OPBEVARING

Før maskinen stilles til opbevaring ved sæsonens afslutning, skal der udføres vedligeholdelse på de følgende dele på plæneklipperen, motoren og batteriet.

Hvis plæneklipperen har stået uberørt i længere tid, skal klargøringsanvisningerne for den nye sæson følges før idriftsættelse.

Generel klargøring af plæneklipperen før den stilles til opbevaring

1. Fjern al græs, snavs og affald fra plæneklipperen og klippeanordningerne.

   VIGTIGT: Vask maskinen med et mildt rengøringsmiddel og vand. Undlad at vaske maskinen ved trykspuling. Undgå at bruge for meget vand, især i nærheden af kontrolpanelet og motoren.
2. Rengør plæneklipperen og skjoldet, og reparer alle ridser med maling.
3. Udskift luftfilteret.
4. Se grundigt efter for slidte eller beskadigede dele, der skal udskiftes, og bestil disse hos din forhandler.
5. Smør maskinen omhyggeligt i overensstemmelse med afsnittet om *vedligeholdelse*.
6. Klods maskinen op, så vægten ikke belaster dækkene. Kontrollér dæktrykket, og pump dækkene, indtil de når det korrekte driftstryk.

   BEMÆRK: Undlad at tømme dækkene for luft.
7. Udfør separat forberedelse af motoren og batteriet som angivet nedenfor.
8. Opbevar plæneklipperen på et rent og tørt sted.

Klargøring af motoren til opbevaring

Hvis plæneklipperen ikke skal anvendes i længere tid (30 dage eller længere), skal motoren gøres klar til oplagring. Anvend følgende procedurer, før du stiller maskinen væk.

VIGTIGT: Se Forholdsregler ved brændstofhåndtering i denne vejledning for vigtige sikkerhedsoplysninger, inden du går videre.

1. Fyld brændstoftanken(e) med nyt brændstof..

ADVARSEL

Brug kun motoren på steder med tilstrækkelig udluftning for at forhindre kulilteforgiftning.

2. Lad motoren køre i mindst 10 minutter.

ADVARSEL

Lad motoren køle ned, før du skifter motorolien. Vær forsigtig ved udskiftning af motorolien da motorolien kan være meget varm. Du skal bære passende beskyttelsesudstyr for at undgå at blive forbrændt eller komme i kontakt med motorolie.

3. Tøm olien fra krumtaphuset, mens motoren stadig er varm.
4. Udskift motoroliefilteret.
5. Genfyld med frisk olie af passende viskositet. Hustler® motorolie anbefales.
6. Kontrollér oliepåfyldningsdækslet og brændstoftanken for at sikre, at de er forsvarligt fastgjorte.
7. Se betjeningsvejledningen til motoren for yderligere information.

Klargøring af batteriet til opbevaring

Når maskinen ikke skal bruges i længere perioder, er det bedst at afbryde batteriet og fjerne det fra enheden. På dette tidspunkt skal følgende vedligeholdelse udføres på batteriet:

1. Fjern batteriet fra maskinen.

   BEMÆRK: Frakobl altid det negative (sorte) batterikabel før frakobling af det positive (røde) kabel.
2. Rengør batteri, terminaler og kabelforbindelser.
3. Oplad batteriet, om nødvendigt.
4. Opbevar batteriet på et tørt og køligt sted (undlad at udsætte det for temperaturer under frysepunktet).
5. Sørg for, at batteriet altid er fuldt opladet. Dette er især vigtigt for at forhindre skader på batteriet, når temperaturen er under 0 °C.

Klargøring til en ny sæson

Før plæneklipperen startes efter sæsonopbevaring, er følgende service påkrævet:

1. Rengør plæneklipperen ved at fjerne affald og ophobning af snavs.
2. Kontrollér motorolie- og hydraulikoliestanden.
3. Indsæt det fuldt opladede batteri, og forbind batterikablerne.

   VIGTIGT: Tilslut altid det positive (røde) batterikabel før tilslutning af det negative (sorte) kabel.
4. Fyld brændstoftankene med nyt brændstof. Lad maskinen køre ved halv hastighed i fem minutter, og kon-

DA

trollér styrekontrolgrebenes funktion. Stop motoren og efterse for olielækager, løse samlinger osv.

ADVARSEL

Ved starten på en ny sæson skal det altid kontrolleres, at der er hældt frisk olie på maskinen. Hvis olien aftappes ved sæsonens afslutning, og der ikke påfyldes nyt, vil det medføre motorskader.

DA

5. Spænd bolte, der evt. har løsnet sig, og sørg for, at alle hårnåle, splitter og gaffelbolte er forsvarligt fastgjorte.
6. Montér alle sikkerhedsskærme, og gennemgå sikkerhedsforanstaltningerne, som er angivet i denne vejledning.
7. Kontrollér og oppump dækkene til 55-83 KPa.
8. Se betjeningsvejledningen til motoren for yderligere information.

TEKNISKE SPECIFIKATIONER

Hustler® Z Diesel

	Garanteret lydeffektniveau	Operatørens øre	* Motoromdrejningstal	** Vibration (Maksimal vægtet acceleration m/s² – hele kroppen)	Maskinens vægt	Nominel motoreffekt	Klippebredde
Modeller	**dBA**	**dBA**	**o/min**	**m/s²**	**kg**	**kW**	**cm**
931279CE	105	82,95	2150 (± 50)	0,82	711	14,5	137
931287CE	105	87,6	2300 (± 50)	0,506	726	16,0	152
931295CE	105	82,5	2550 (± 50)	0,45	726	17,0	152
931717CE	105	90,5	2550 (± 50)	0,50	764	17,0	183
938183CE	105	91,5	2450 (± 50)	0,75	764	16,8	152
938191CE	105	91	2750 (± 50)	0,59	798	18,0	152
938217CE	105	89,5	2750 (± 50)	0,57	827	18,0	183
Lydmålinger (dBA)	Lydeffekt i henhold til Hemisfæremetoden (EN ISO 3744:1995, 2010 og 11094:1991 og 3744:2010)						
*** VIGTIGT:**	Du må aldrig ændre eller manipulere med motorens hastighedsindstillinger (o/min).						
**** Hele kroppen**	Den ækvivalente RMS-acceleration i m/s² målt over tre minutter på en repræsentativ maskine. Accelerationsværdien afhænger af underlagets ujævnhed, den hastighed, plæneklipperen kører med, samt operatørens kørevaner. Målinger er foretaget på faktiske driftsdata i henhold til standardproceduren i ISO 2631-1:1997.						

Hånd/arm	Disse værdier er registreret ved hånd-/armmåling i henhold til ISO 5349-1:2001.
Modeller	
931279CE	Den ækvivalente RMS-acceleration i m/s²målt i 24 sekunder er mindre end 2,5 m/s².
931287CE	Den ækvivalente RMS-acceleration i m/s²målt i 24 sekunder er mindre end 2,5 m/s².
931295CE	Den ækvivalente RMS-acceleration i m/s²målt i 24 sekunder er mindre end 2,5 m/s².
931717CE	Den ækvivalente RMS-acceleration i m/s²målt i 24 sekunder er mindre end 2,5 m/s².
938183CE	Den ækvivalente RMS-acceleration i m/s²målt i 24 sekunder er mindre end 2,5 m/s².
938191CE	Den ækvivalente RMS-acceleration i m/s²målt i 24 sekunder er mindre end 2,6 m/s².
938217CE	Den ækvivalente RMS-acceleration i m/s²målt i 24 sekunder er mindre end 2,5 m/s².
Der blev udført test på en statisk (stationær) maskine.	

INDEKS

	SIDE
Betjening	2-2
Betjening af skjoldkobling	3-10
Betjening på Skråninger	2-3
Betjeningsforslag	3-9
Børn	2-4
Brændstoffiltersystem	4-4
Brændstofsystem	4-3
Brug af Rampe	2-3
Dæk	4-1
Elektrisk system	4-2
Flex Forks	3-10
Flex Forks -indkøring	4-1
Flytning af Plæneklipperen Ved Motorstop	3-4
Forholdsregler for håndtering af brændstof	2-6
Forholdsregler ved udførslen af vedligeholdelse	2-4
Forholdsregler ved vedligeholdelse af batteriet	2-5
Forholdsregler ved vedligeholdelse af plæneklipperens knive	2-5
Generel klargøring af plæneklipperen før den stilles til opbevaring	6-1
Generel motorvedligeholdelse	4-4
Hældningsvejledning	2-17
Hjul mod afkapning af underlag	3-11
Hovedlinjesikring	4-2
Hydrauliksystem	4-2
Indstilling af sædet	4-8
Justering af skjoldets klippehøjde	3-11
Justering af styrekontrolgrebene	4-9
Klargøring af batteriet til opbevaring	6-1
Klargøring af motoren til opbevaring	6-1
Klargøring til en ny sæson	6-1
Kølesystem	4-6
Kontrolpanel	3-1
Kørsel af plæneklipperen	3-6
Model- og serienummer	1-1
Momentværdier	4-1
Motorens luftfilter	4-4
Motorolie og filter	4-4
Personlig sikkerhed	2-1
Plæneklipperens Drift	3-4
Plæneklipperens knive	4-6
Plæneklipperknive	4-6
Produktlitteratur	1-2
Registrering af garantien	1-1
Remme	4-6
Reservedele og service	1-2
Sådan anvendes denne betjeningsvejledning	1-1
Sikker betjening	2-1
Sikker Betjeningspraksis	3-1
Sikker vedligeholdelsespraksis	4-1
Sikkerheds- og instruktionsmærkater	2-6
Smøring	4-2
Standsning af Motoren	3-4
Start af Motoren	3-3
Startlåssystem	3-2
Til den nye ejer	1-1
Udskiftning af plæneklipperens knive	4-6
Vedligeholdelse – introduktion	4-1
Vedligeholdelse af plæneklipperens knive	4-6
Vedligeholdelsesdiagram	4-13
Vedligeholdelsesplan	4-10

DA

INDEKS

SIDE SIDE

DA